Нощно шкафче VALENCIA

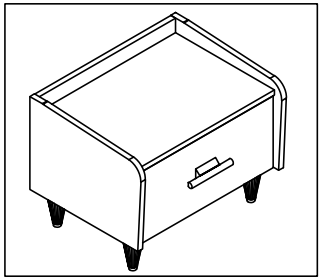

Списък с елементи

317	002	004	681	092
		8x30		4*18 MM
14 бр	14 бр	18 бр	4 бр	16 бр

410	120	406	680	112
	6.3*13 MM		160 MM	M4*35 MM
1 компл	5 бр	1 бр	1 бр	2 бр

020				
4 бр				

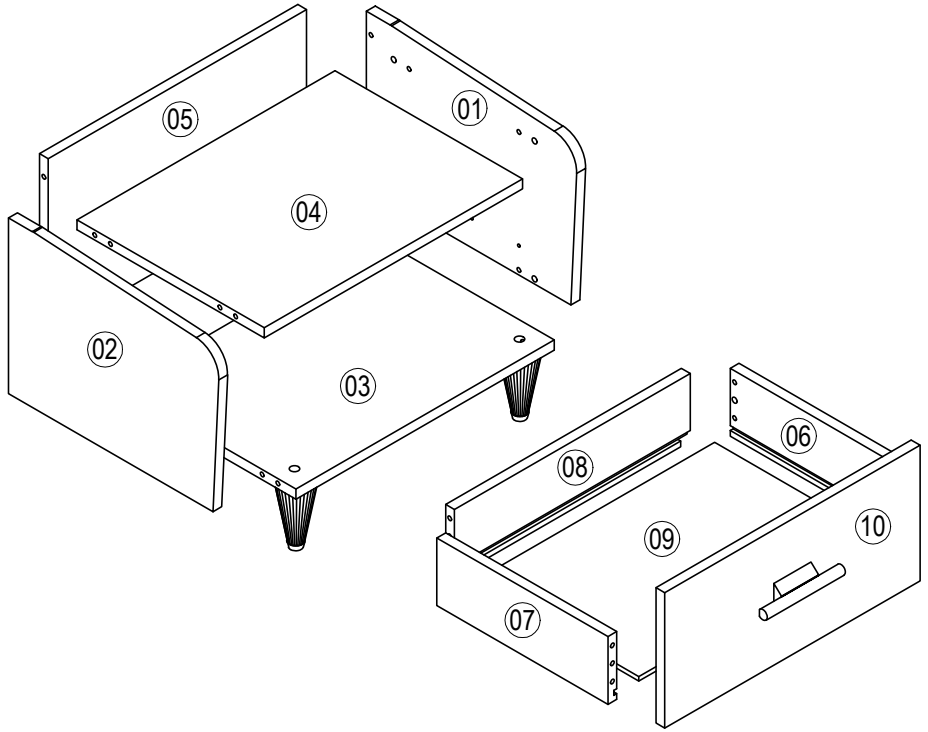

NO	БРОЙ	РАЗМЕР	NO	БРОЙ	РАЗМЕР	NO	БРОЙ	РАЗМЕР
01	1	431 X 312						
02	1	431 X 312						
03	1	528 X 383						
04	1	528 X 362						
05	1	528 X 311						
06	1	350 X 120						
07	1	350 X 120						
08	1	482 X 120						
09	1	492 X 337						
10	1	522 X 240						

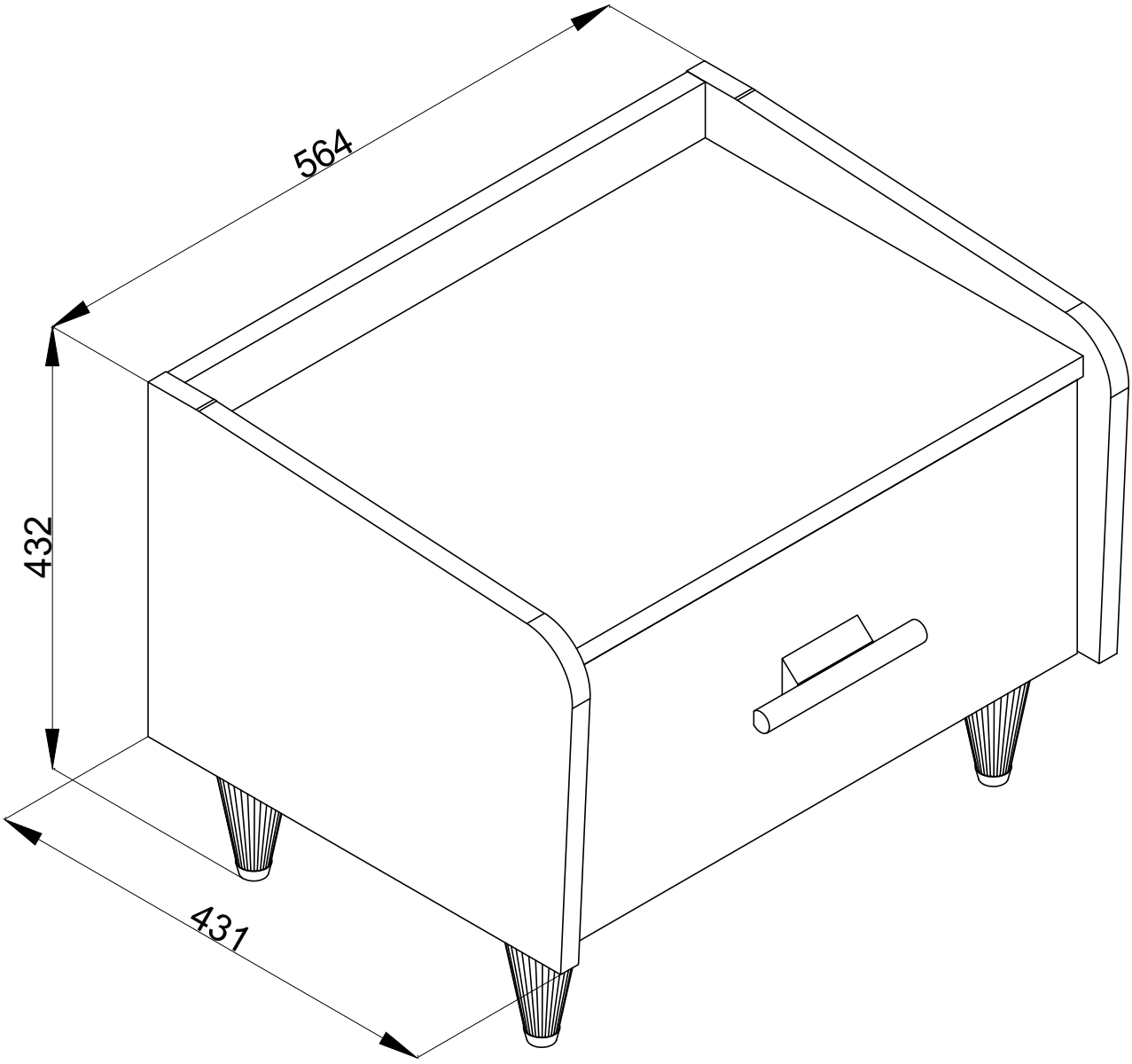
564
432
431

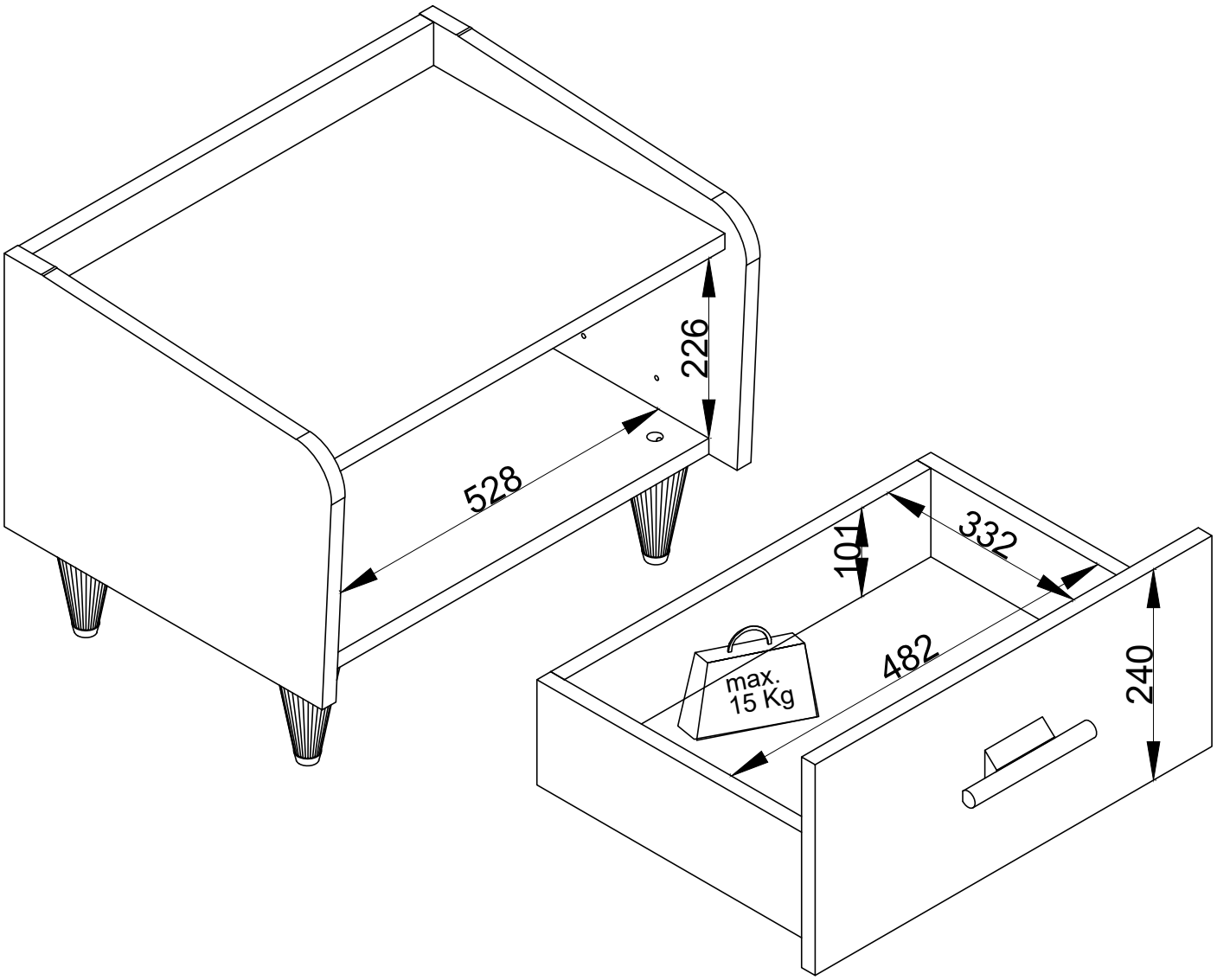
226
528
101
332
482
240
max.
15 Kg



1

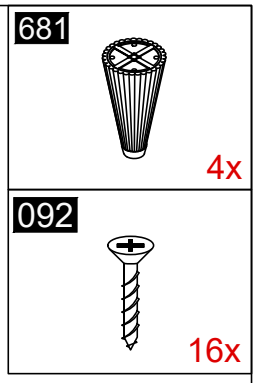
681
4x
092
16x

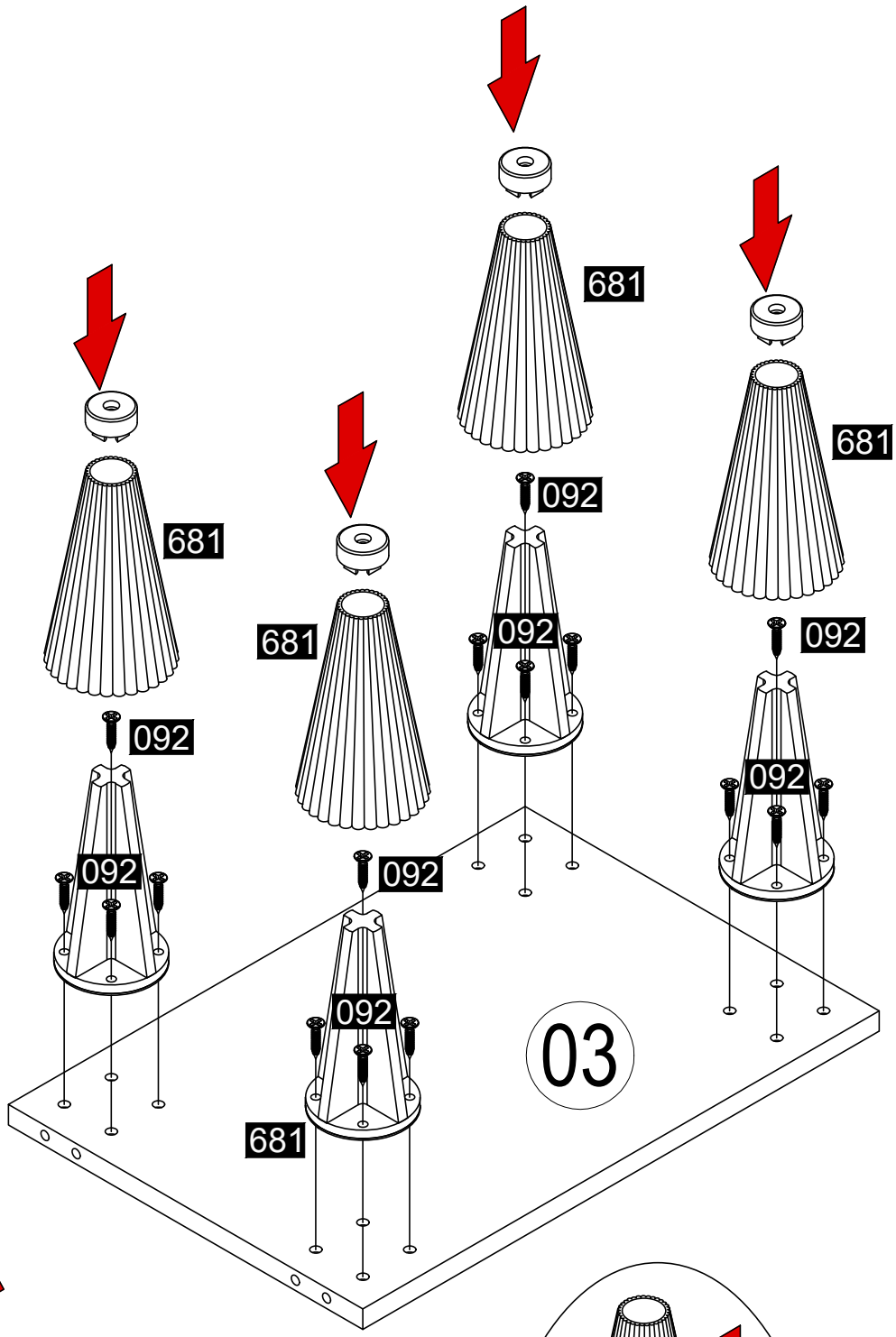
681
681
681
092
092
092
092
092
092
092
092
03
681

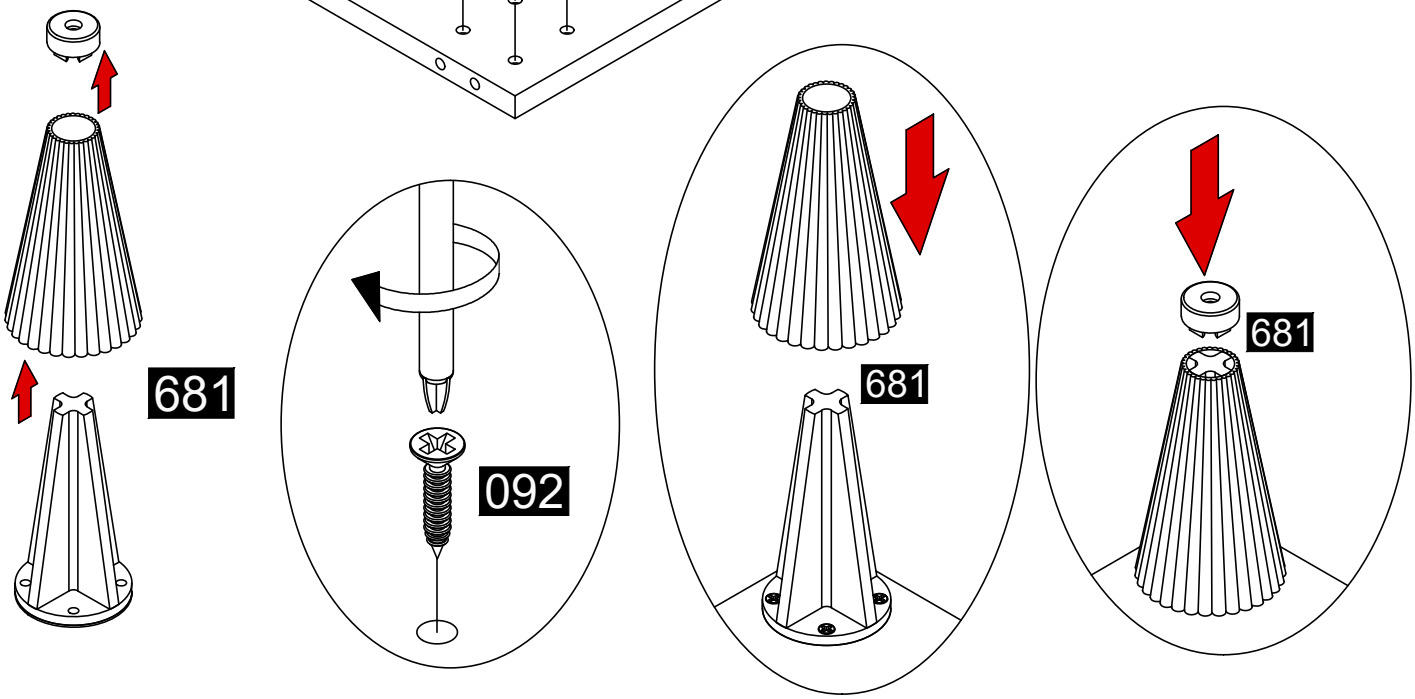
681
092
681
681

2

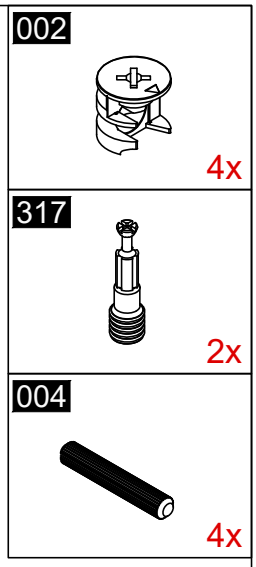
002
4x
317
2x
004
4x

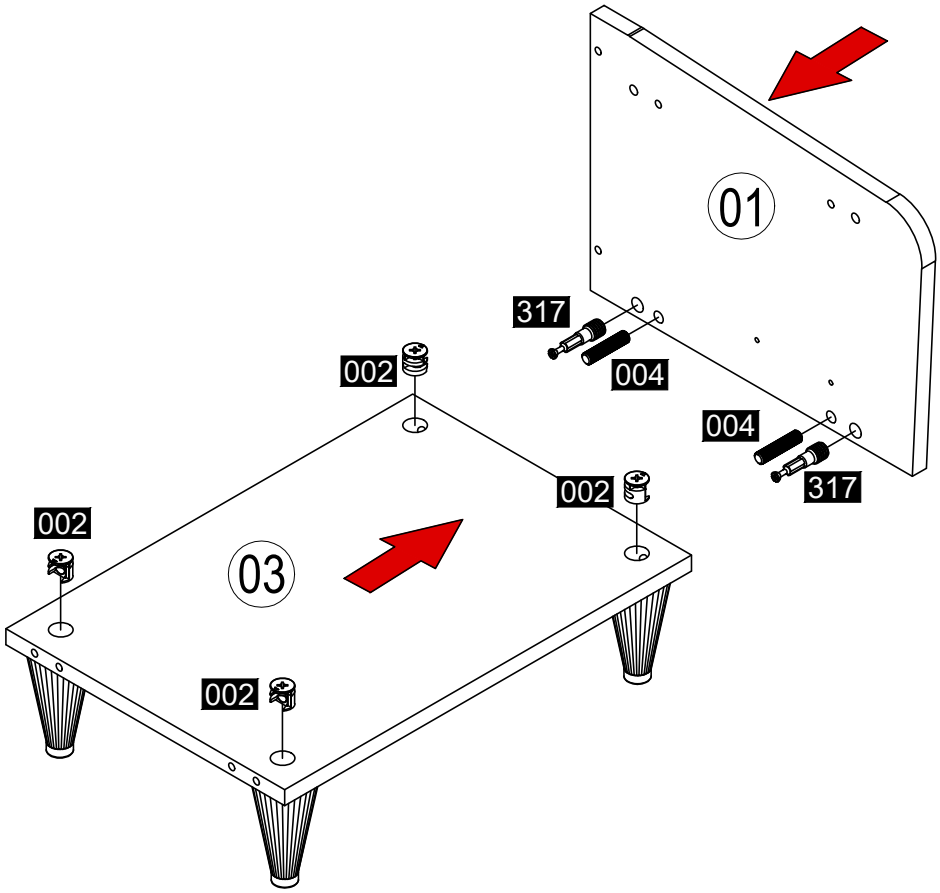
01
317
004
004
317
002
002
002
002
03

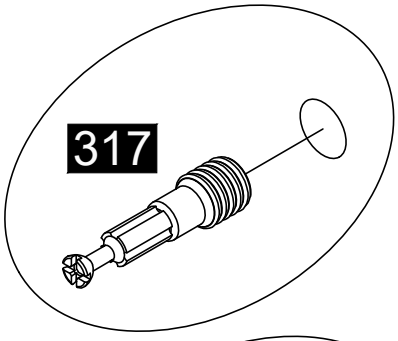
317

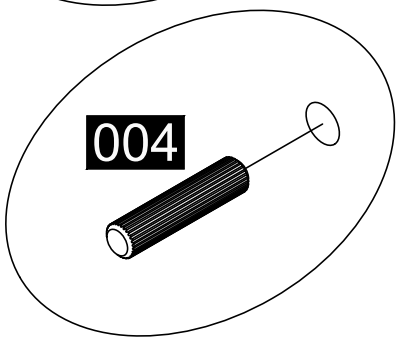
004

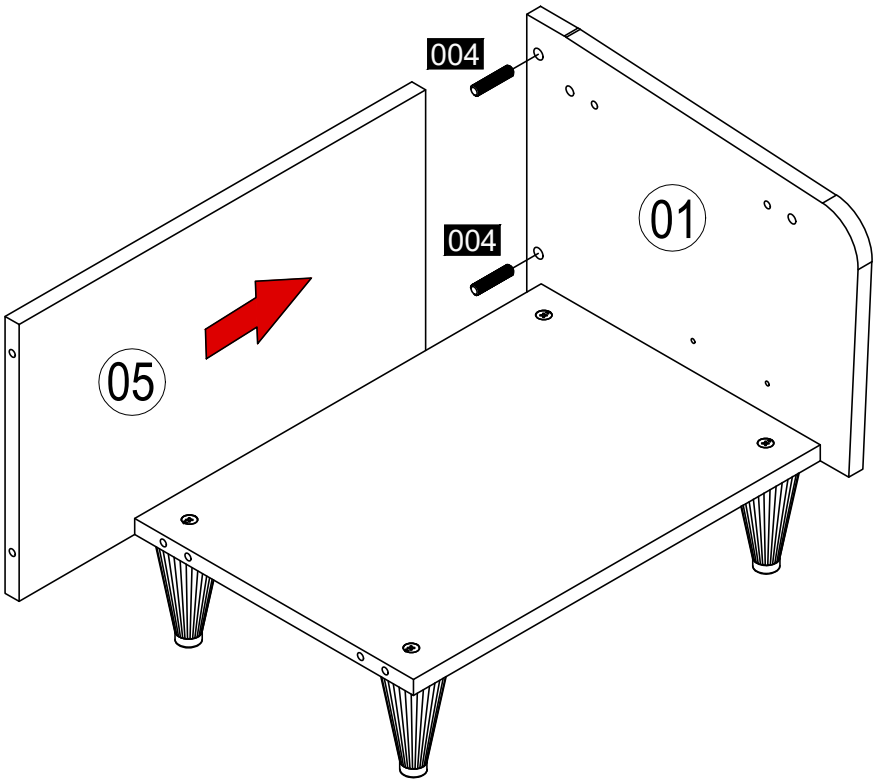
004
004
01
05

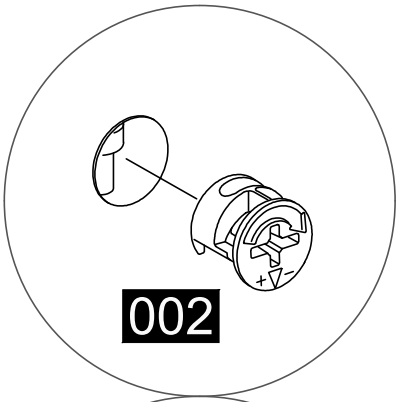
002

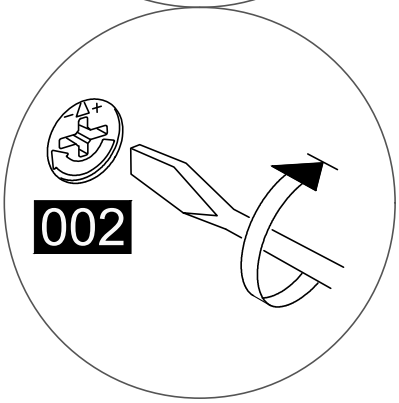
002

3

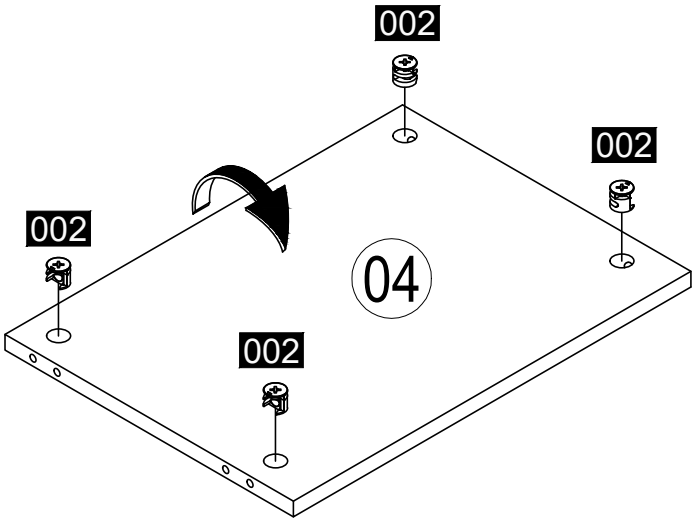
002
002
002
002
04

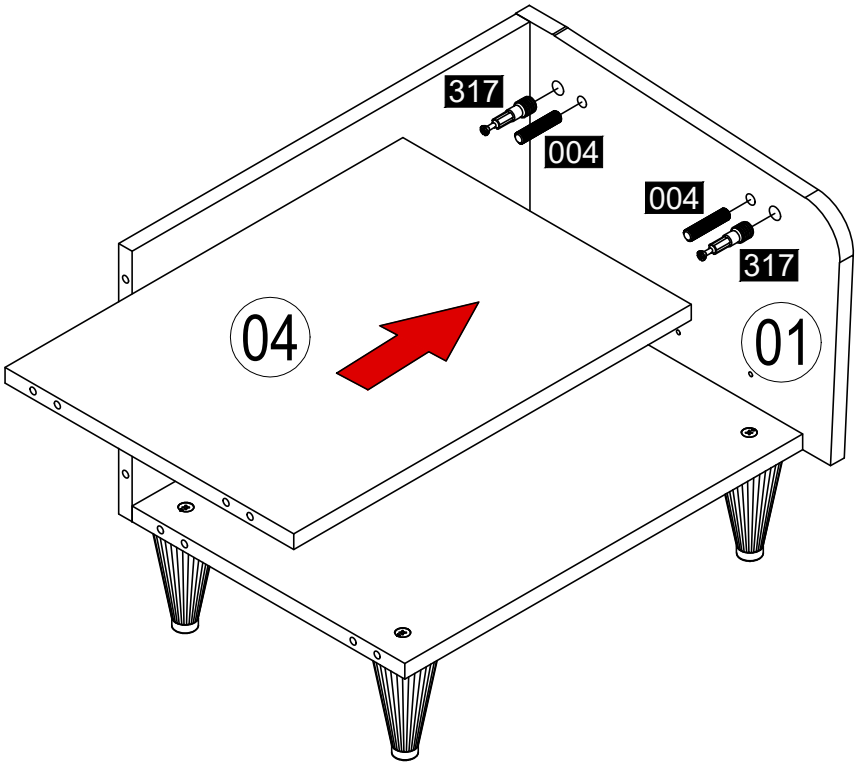
317
004
004
317
04
01

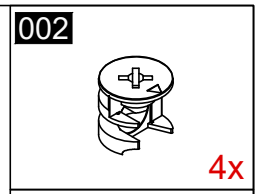
002
4x

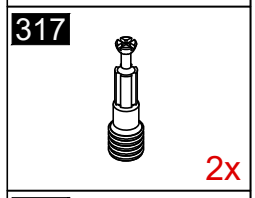
317
2x

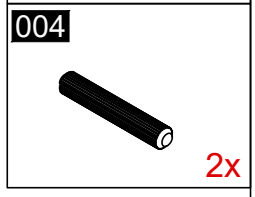
004
2x

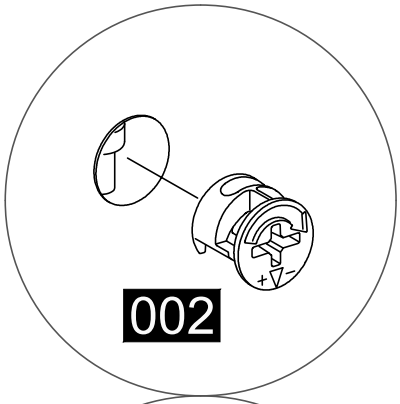
002

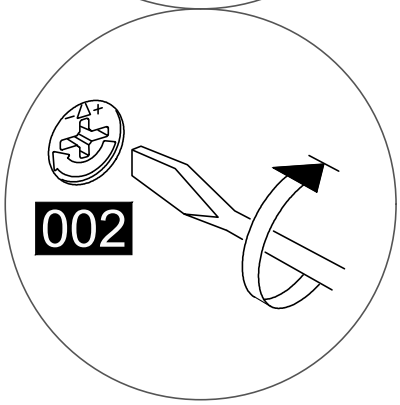
002

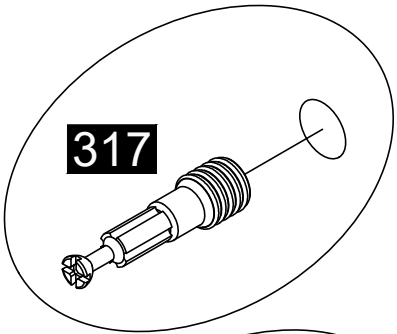
317

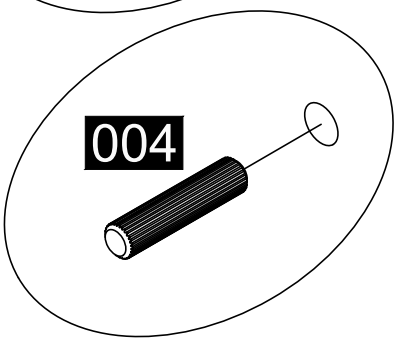
004

4

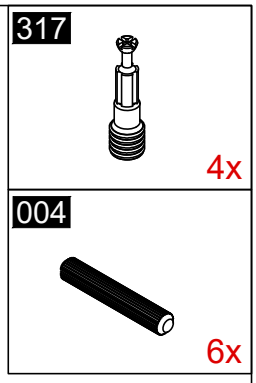
317
4x
004
6x

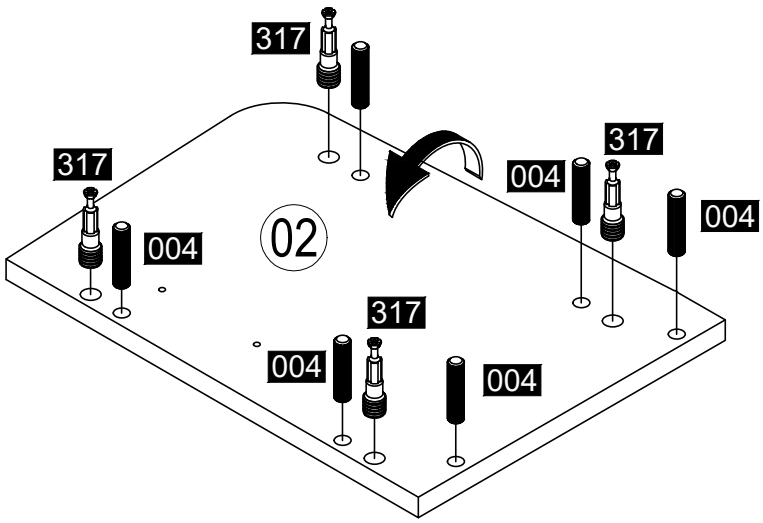
317
317
004
02
317
004
004
317
004
004

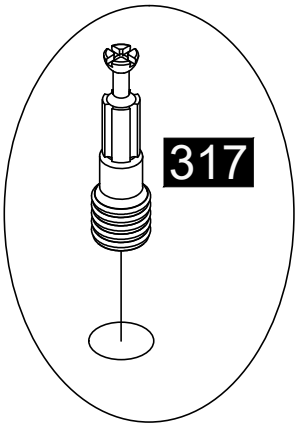
317

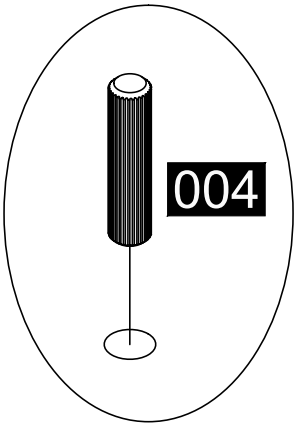
004

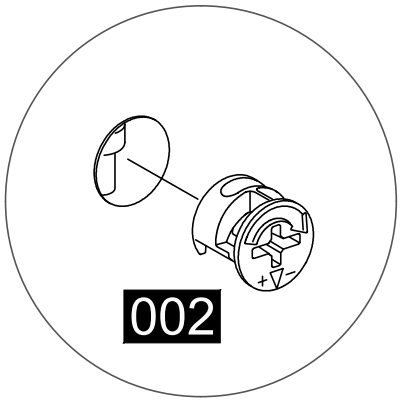
002

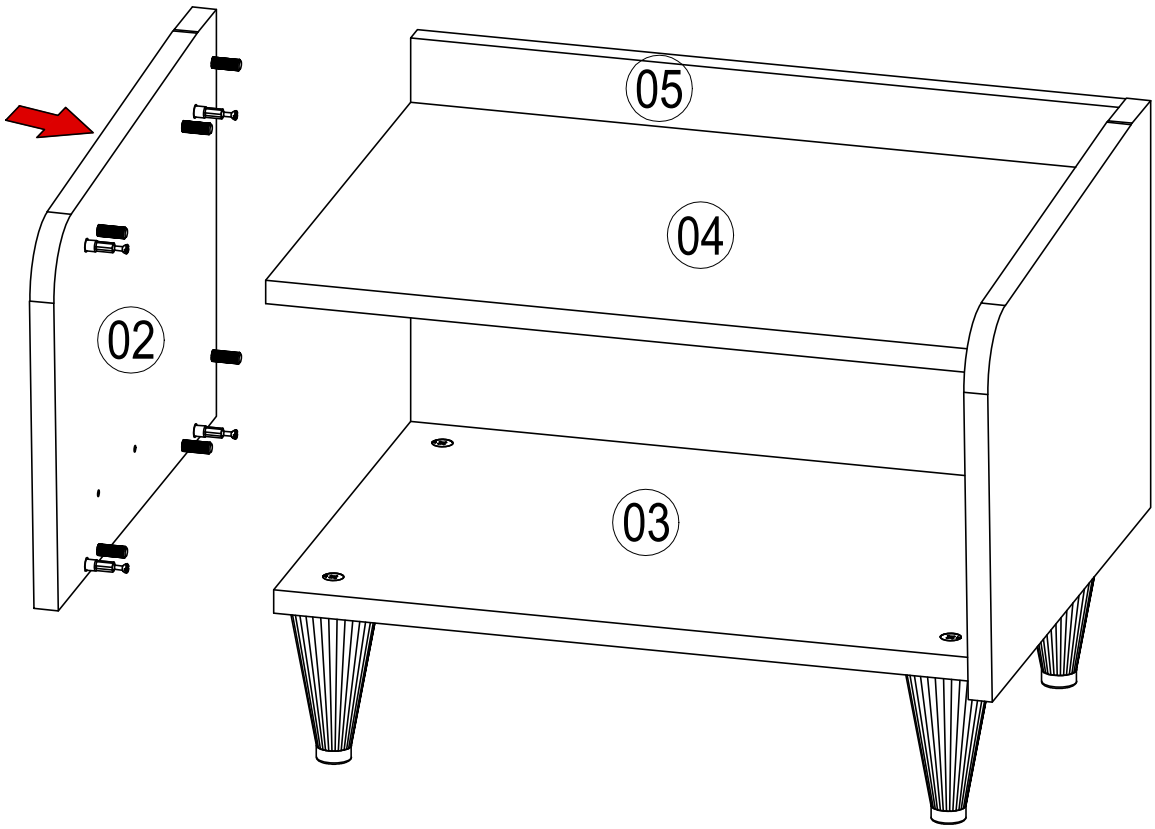
05
04
02
03

5

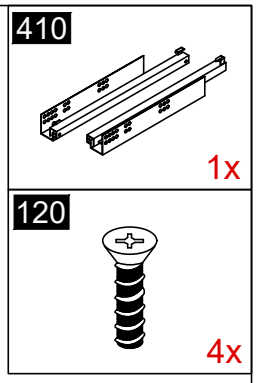

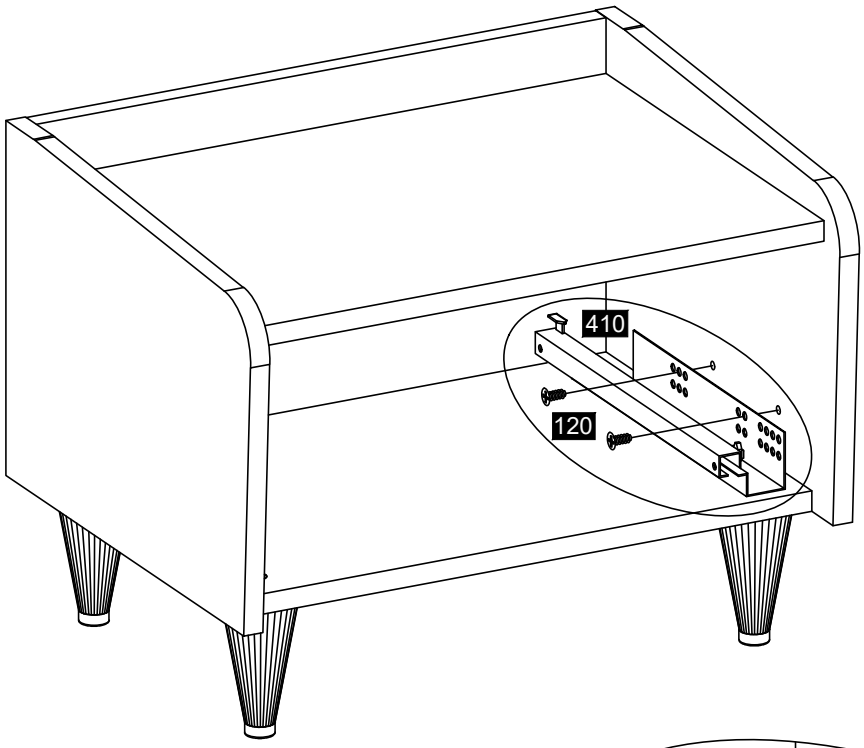

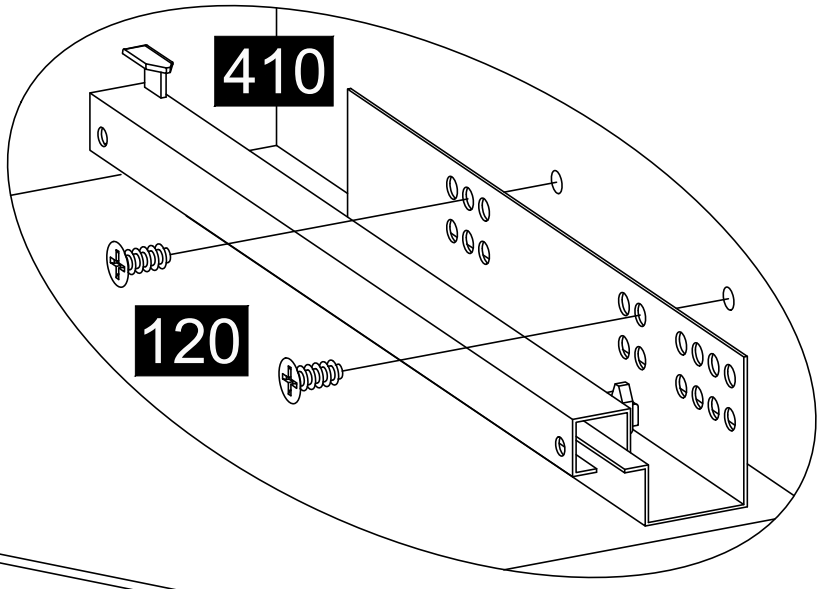

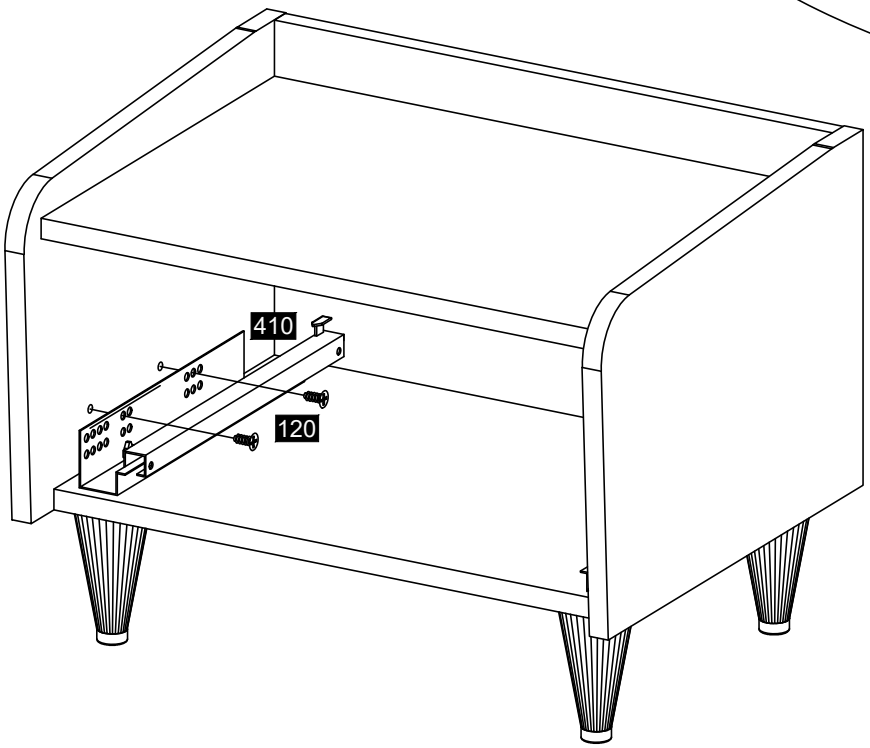

6

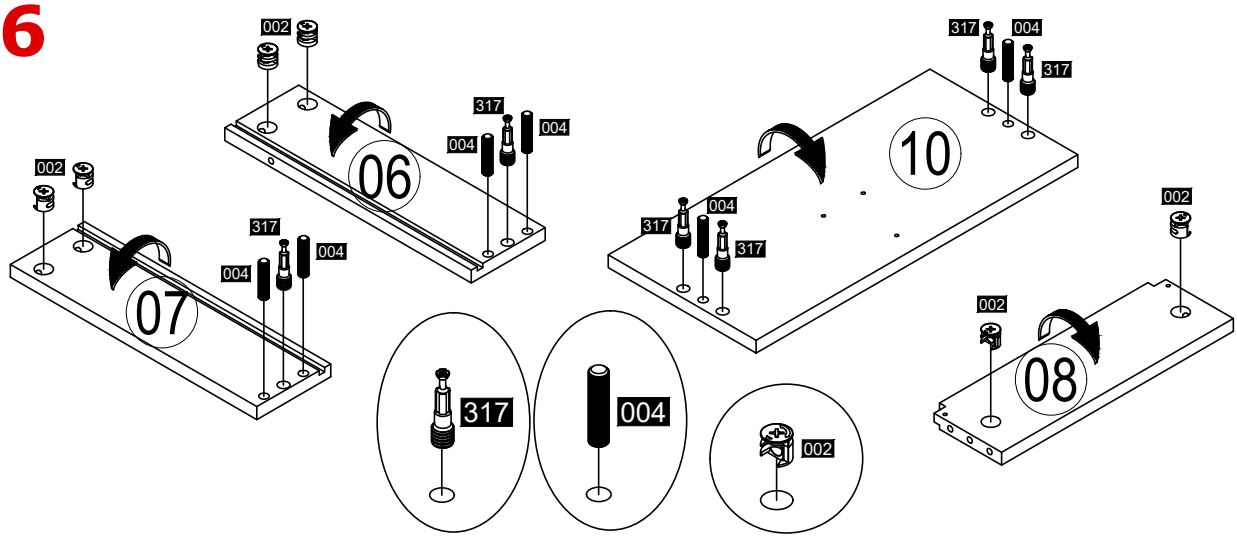

002 — 6x

317 — 6x

004 — 6x

7

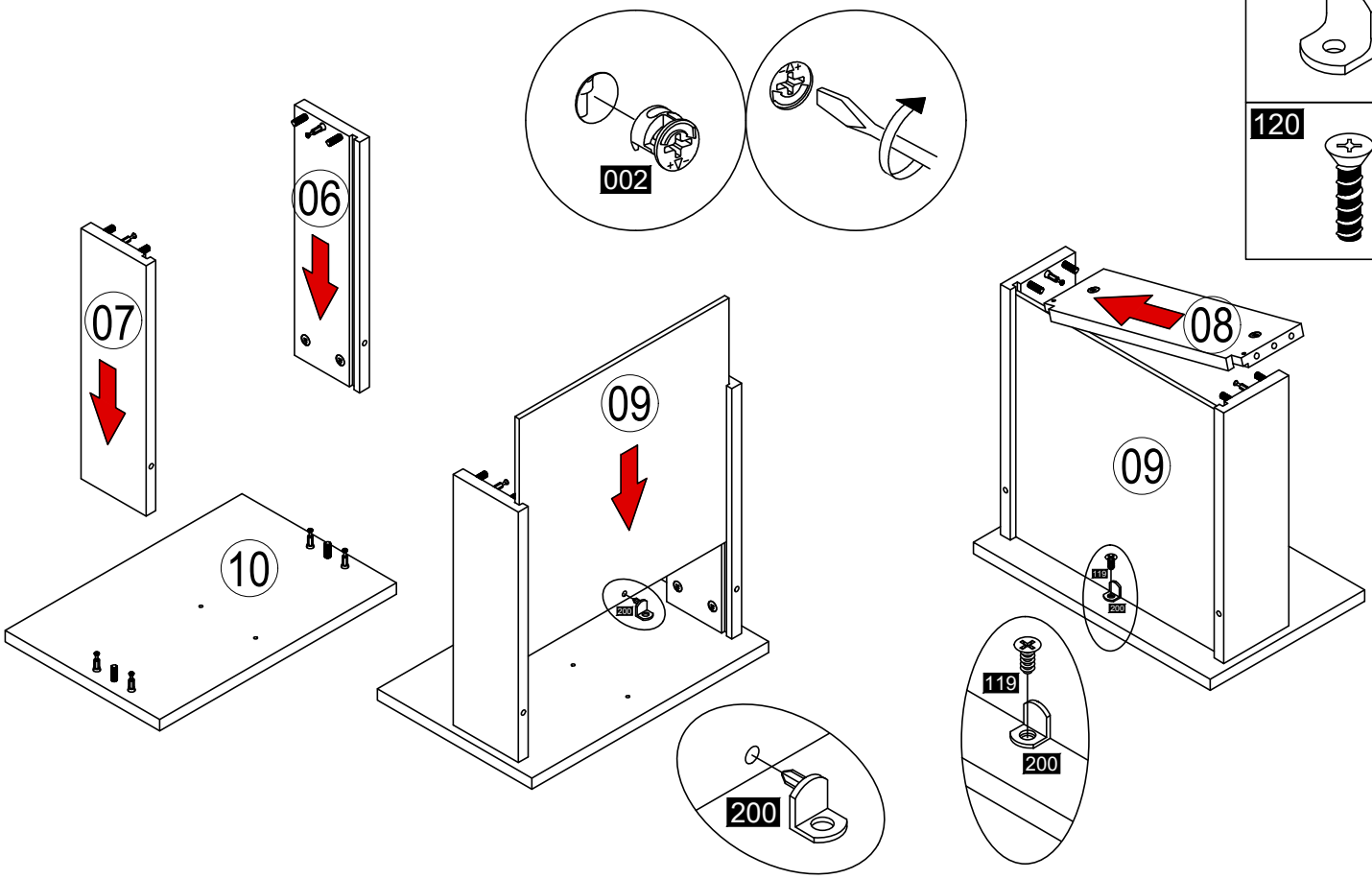

406 — 1x

120 — 1x

8

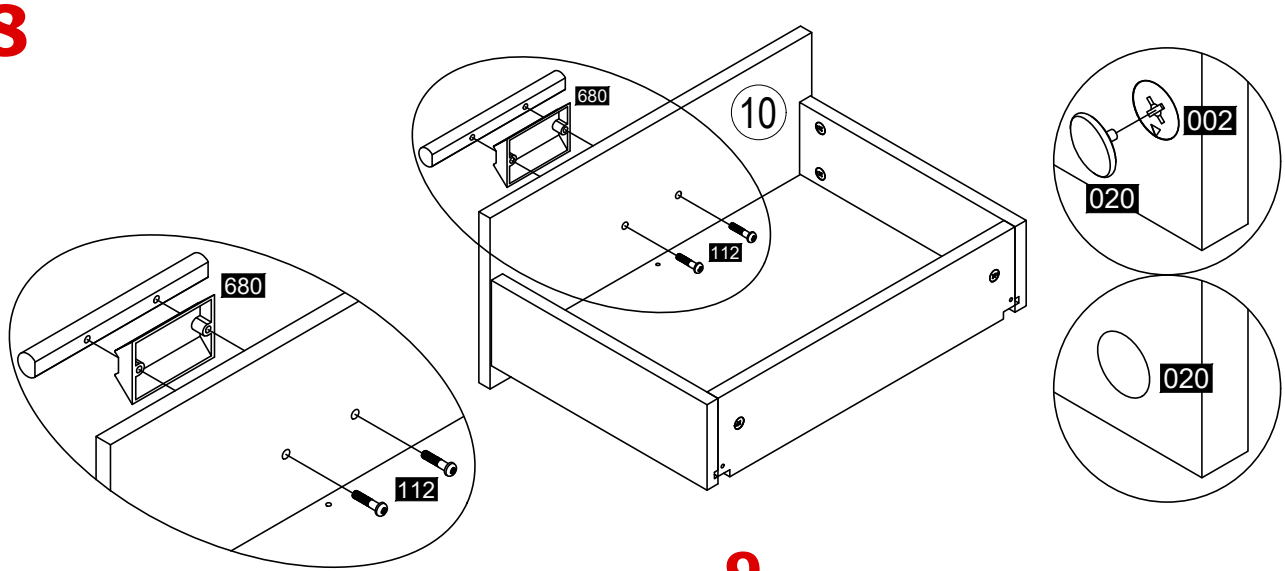

680 — 1x

112 — 2x

020 — 4x

Carmen

Вносител: “Биттел” ЕООД
гр. Пловдив, Тракия
ул. “Нестор Абаджиев” 13
ЕИК: 115163890
Тел: +359 32 27 00 27
www.bittel.bg

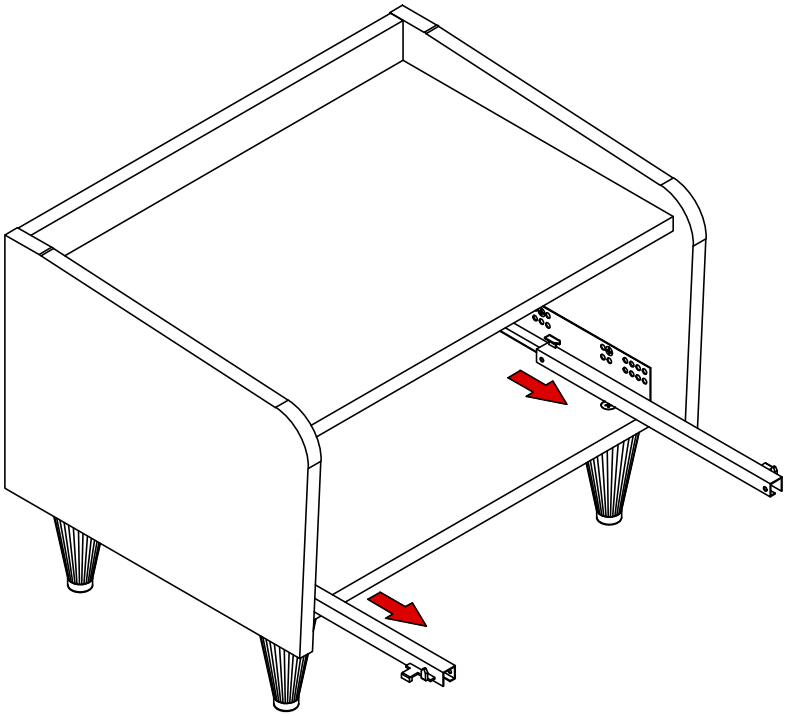

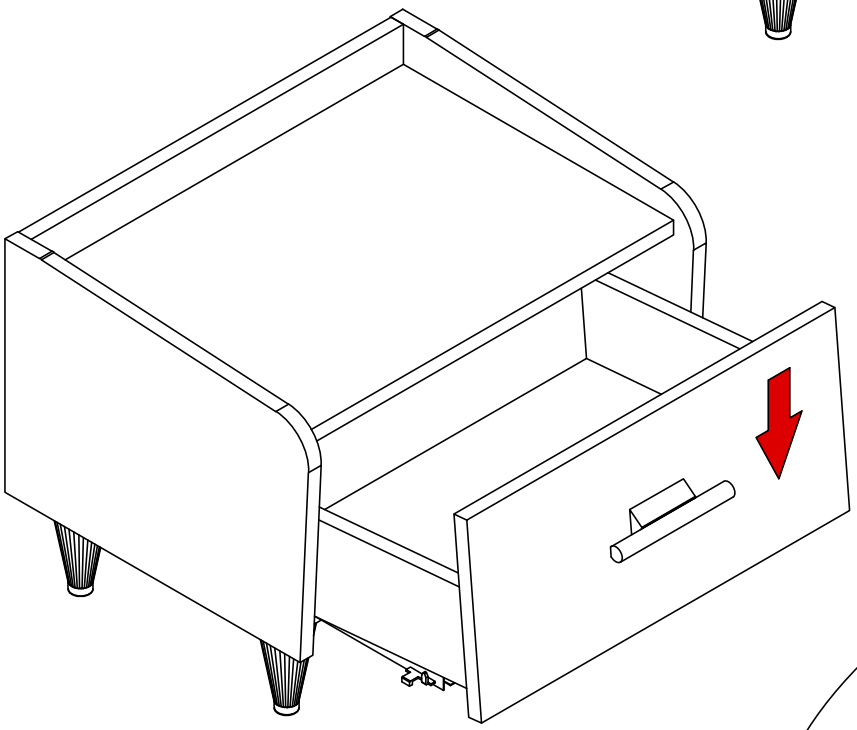

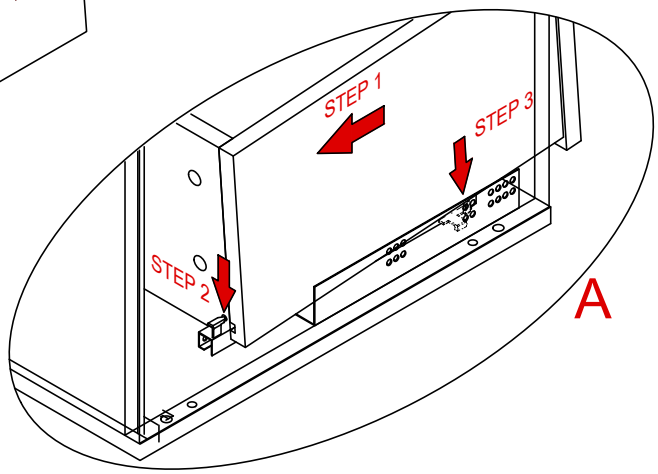

STEP 2-3

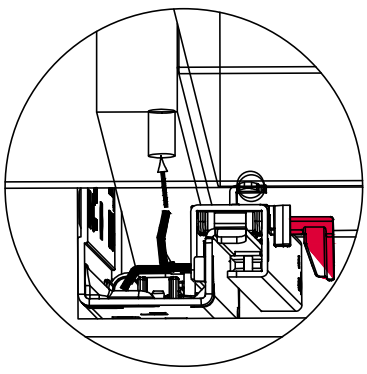

STEP 4

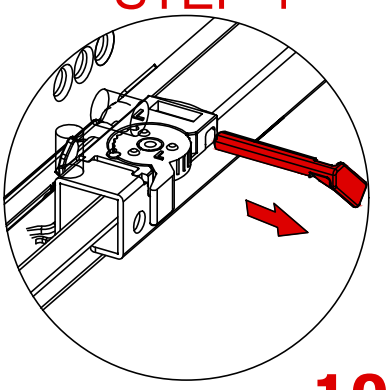

STEP 5

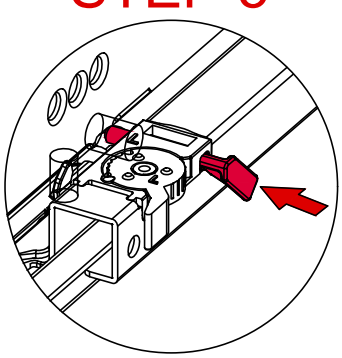

STEP 6

