Скрин EFFIE

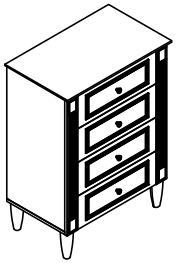

Списък с елементи

001	317	002	004	020
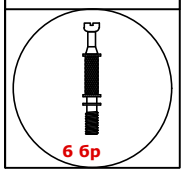 6 бр	 36 бр	 42 бр	 40 бр	GRİ  16 ADET

406	372	351	626	533
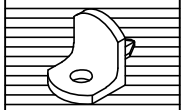 4 бр	6.3*13 мм  20 бр	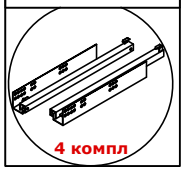 4 компл	 4 бр	3,9*28 мм 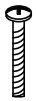 4 бр

625	128	011		
(180 MM)  4 бр	 8 бр	3.5x25 мм 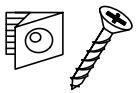 8 бр		

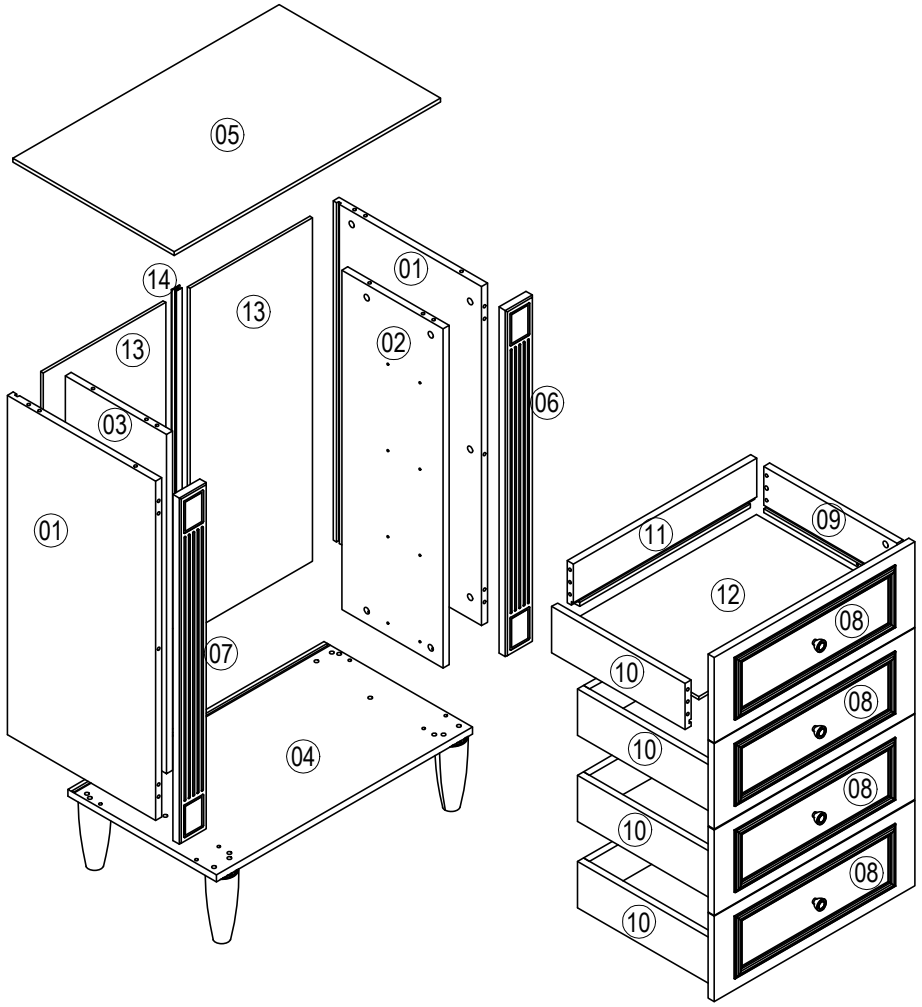

PAKET NO
PACKAGE NO 1

NO	Бр.	Размер	Пакет	NO	Бр.	Размер	Пакет	NO	Бр.	Размер	Пакет
01	2	881 X 445	2	11	4	550 X 120	3				
02	1	881 X 304	2	12	4	560 X 387	3				
03	1	881 X 304	2	13	2	892 X 367	2				
04	1	768 X 445	1	14	1	881 X 26	2				
05	1	798 X 484	4								
06	1	899 X 81	4								
07	1	899 X 81	4								
08	4	602 X 222	3								
09	4	400 X 120	3								
10	4	400 X 120	3								

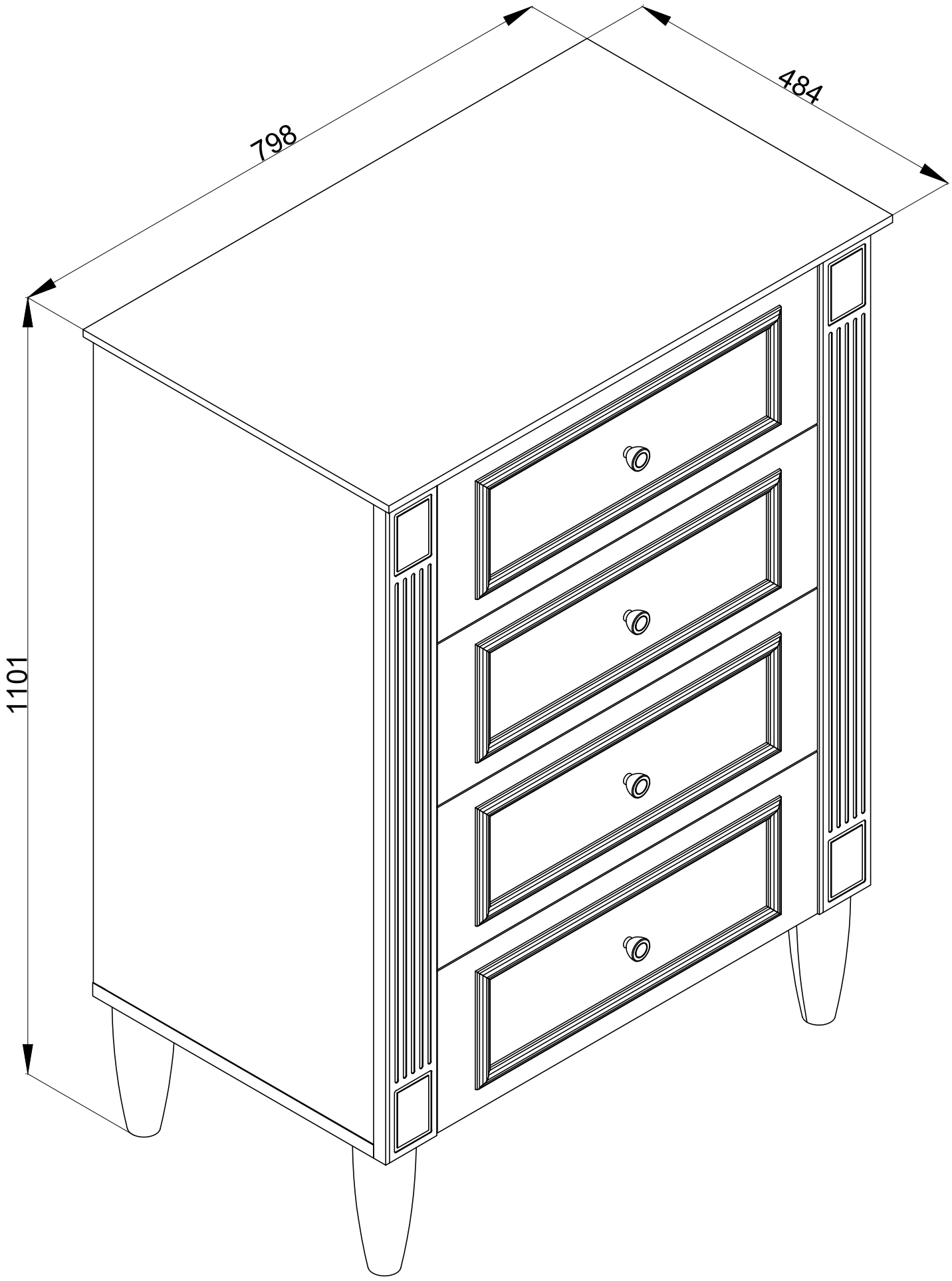
798
484
1101

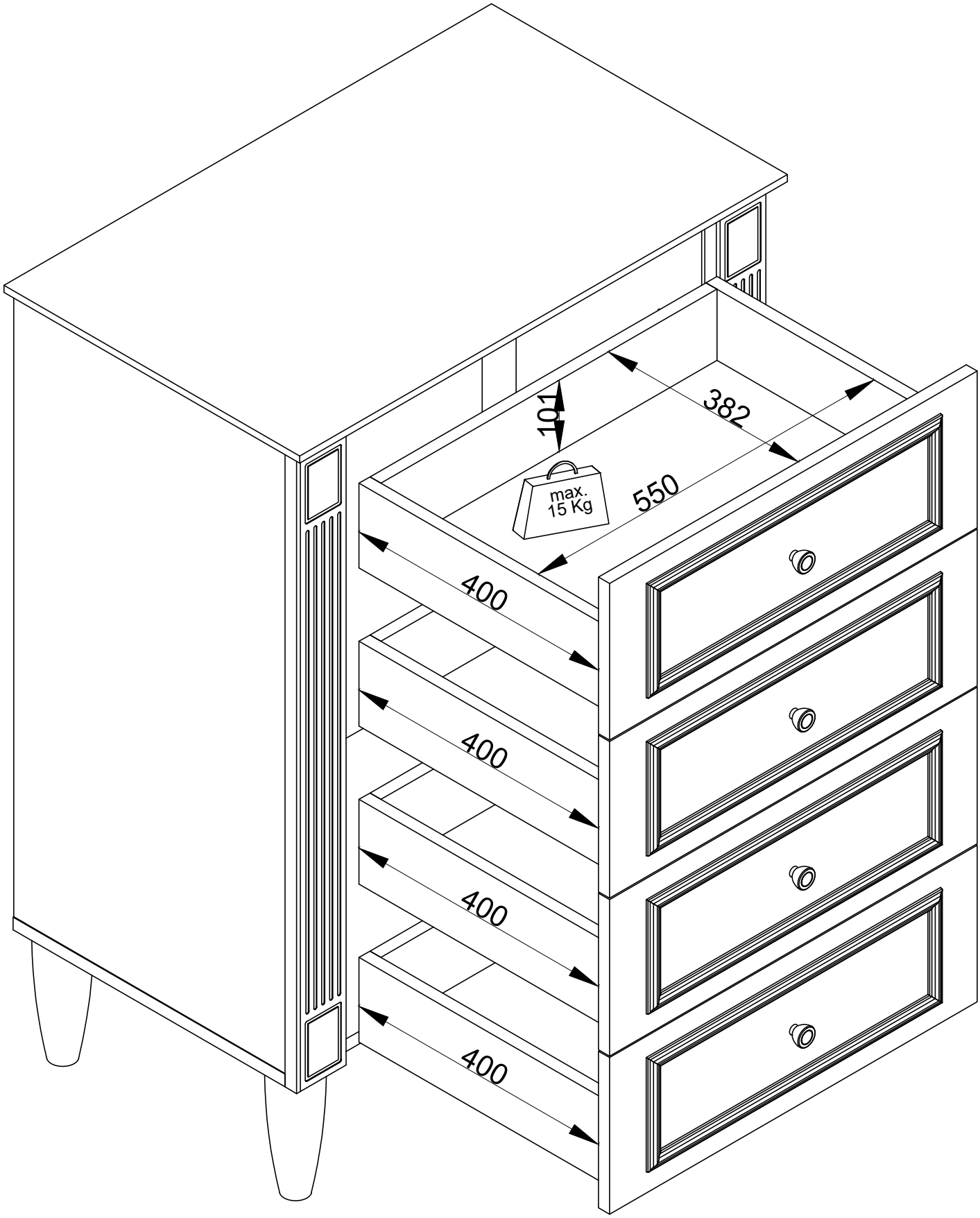
101
382
max.
15 Kg
550
400
400
400
400

1

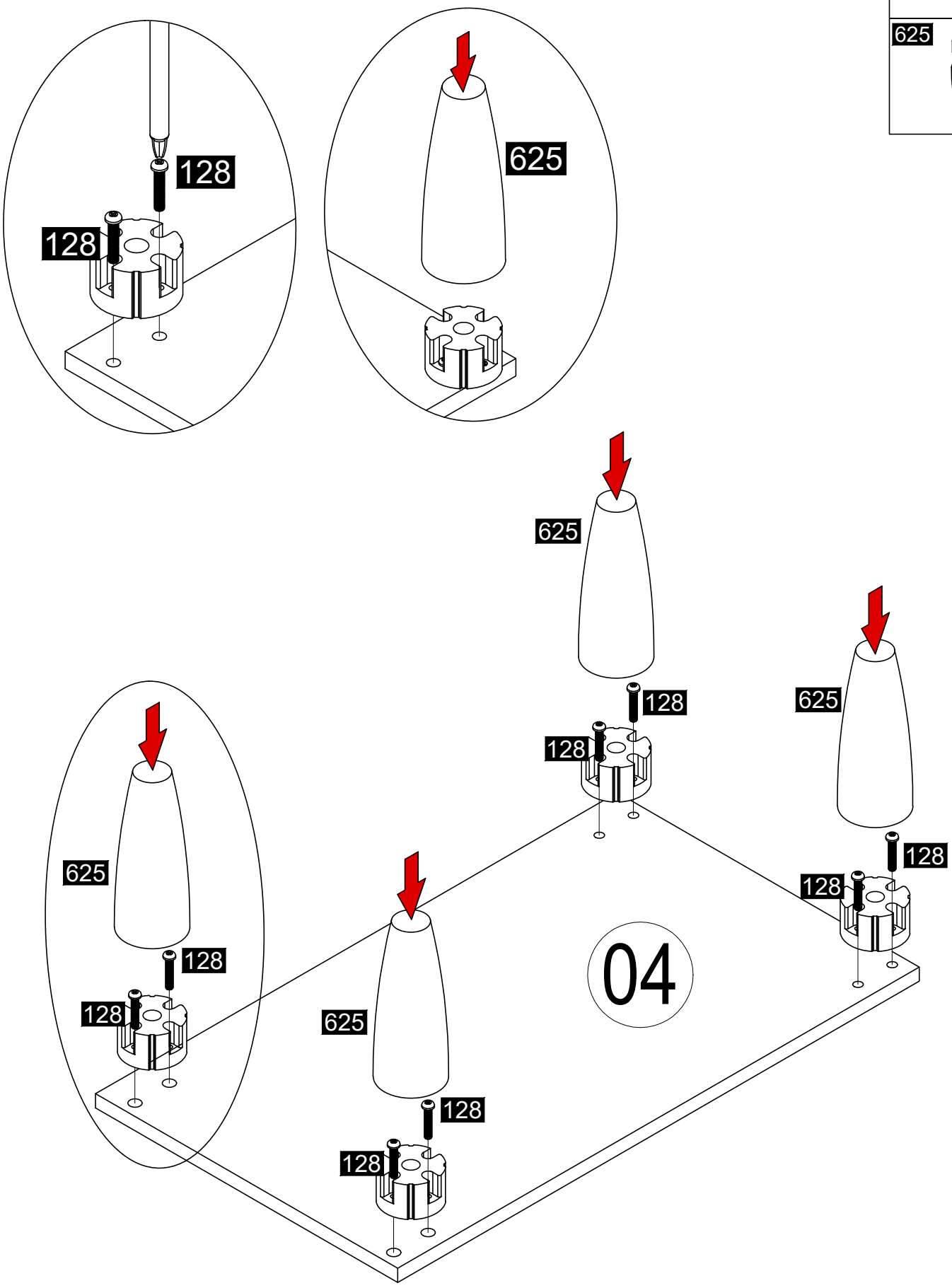
128
8x
625
4x
128
128
625
625
128
128
625
128
128
625
128
128
625
128
128
04

2

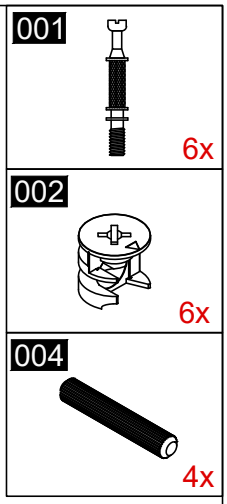

001
6x
002
6x
004
4x

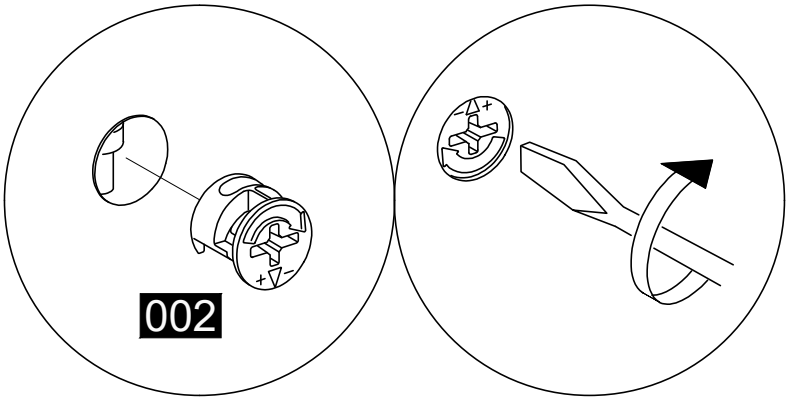

002

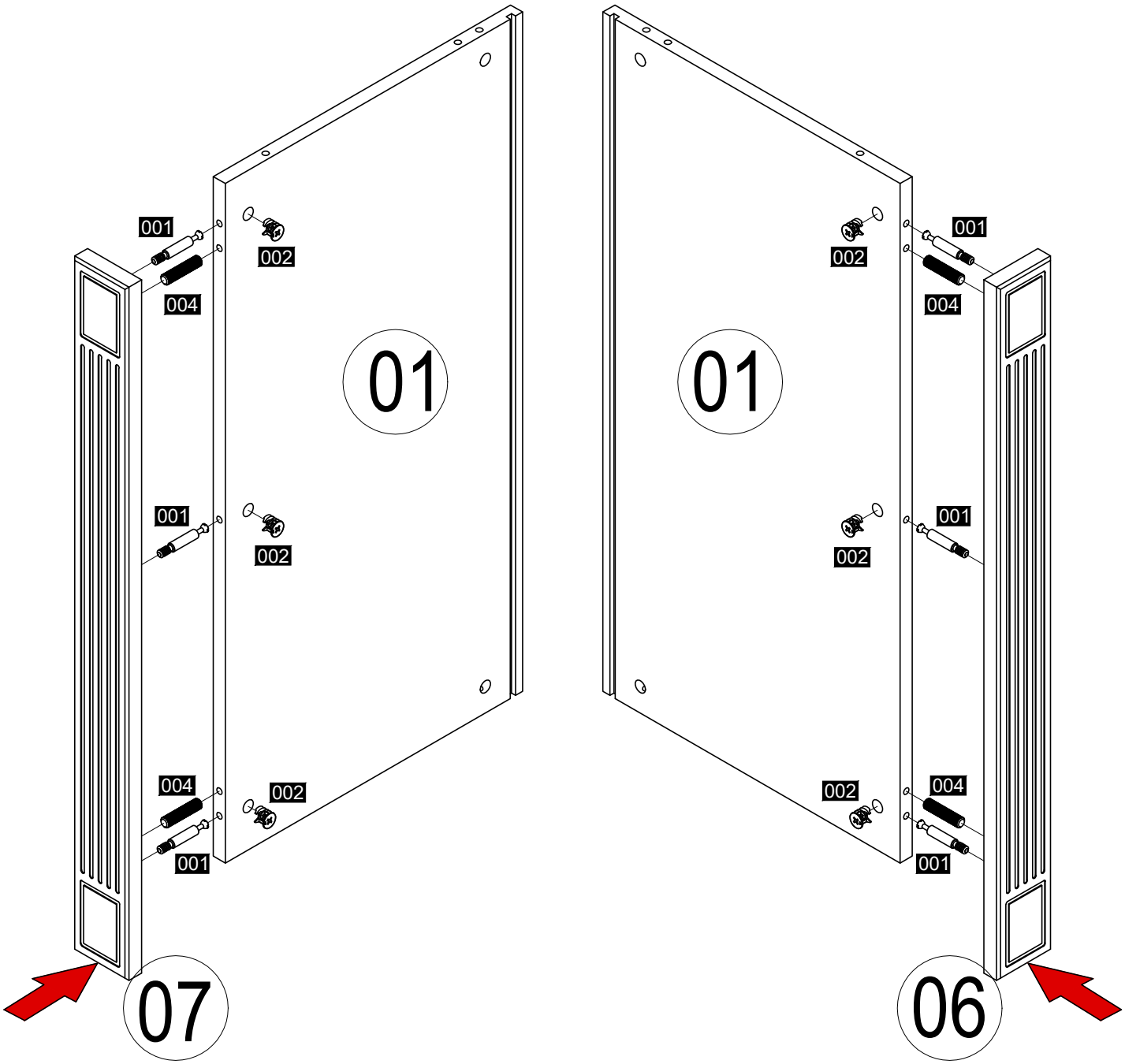

001
002
004
01
01
001
002
004
001
002
004
002
001
002
004
001
002
004
001
07
06

3

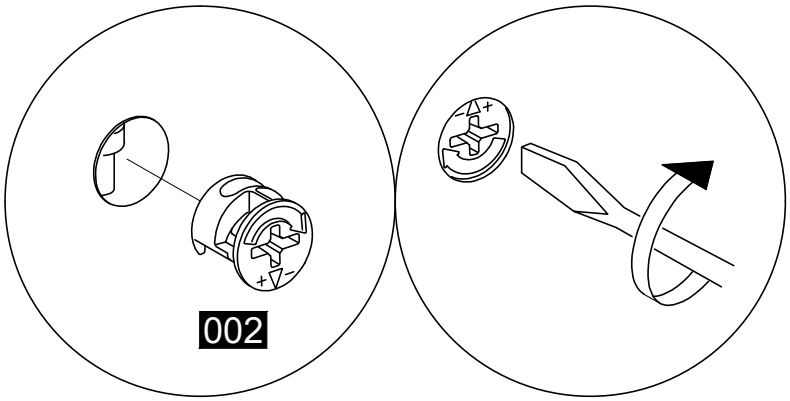

317 2x

002 2x

004 4x

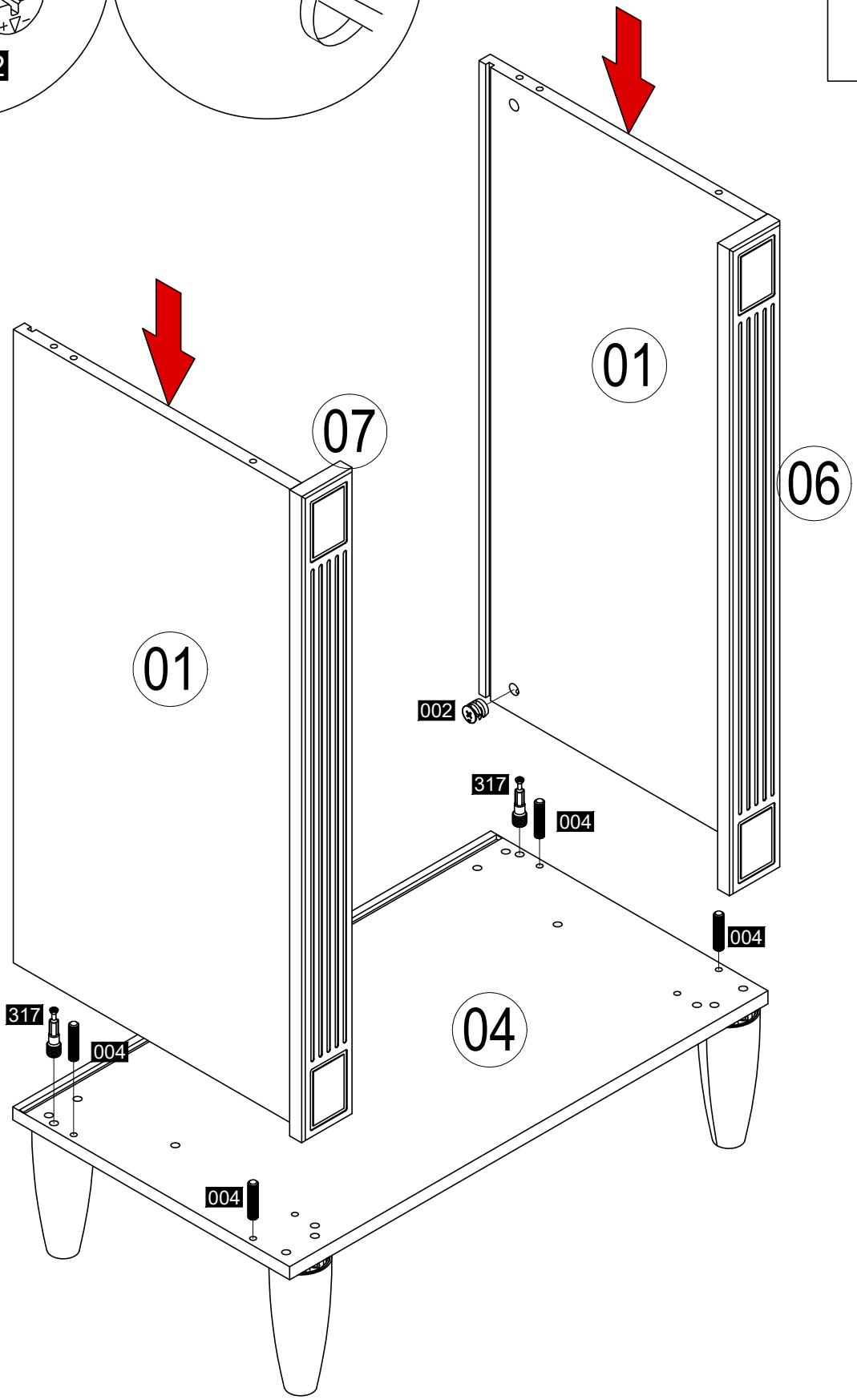

4

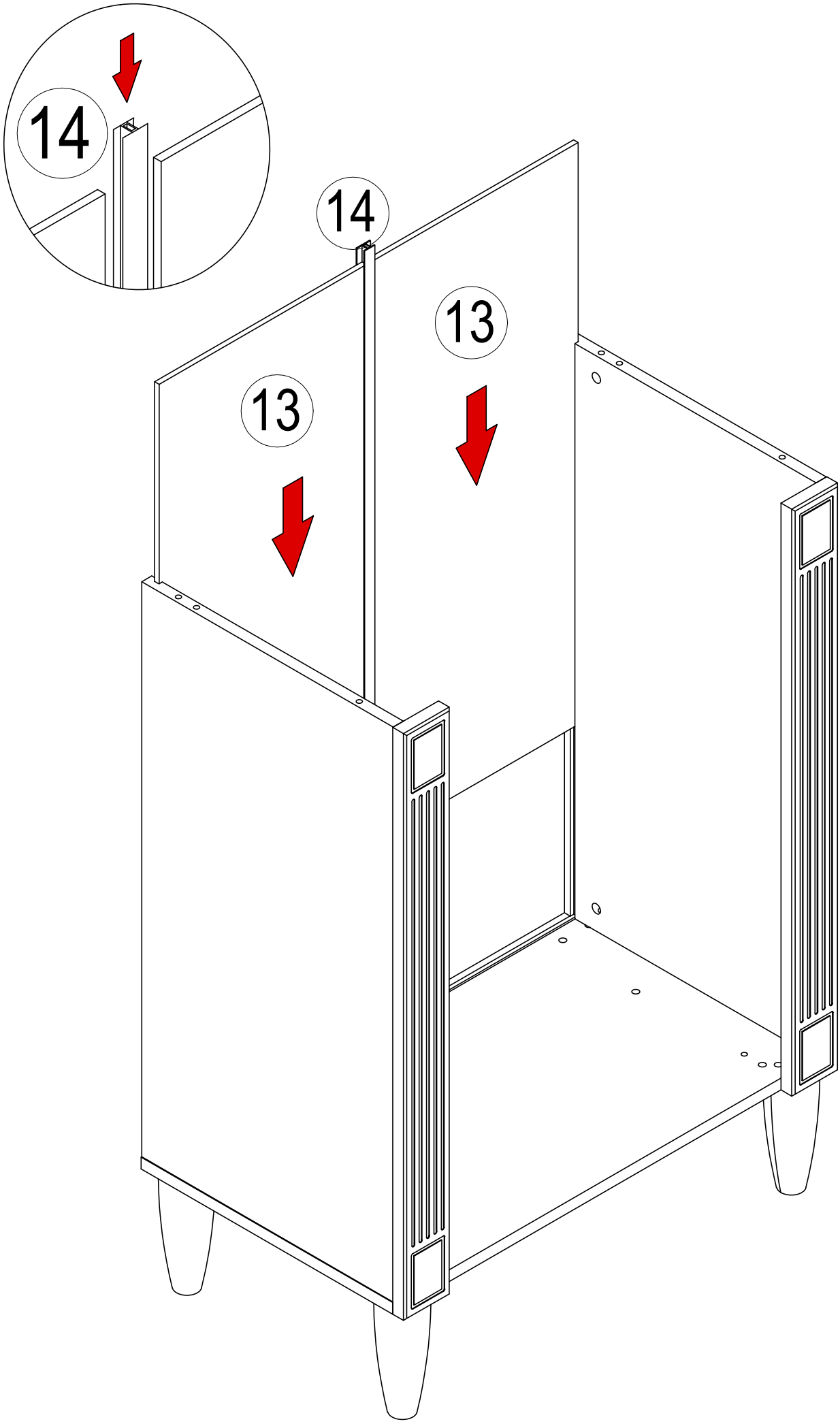

5

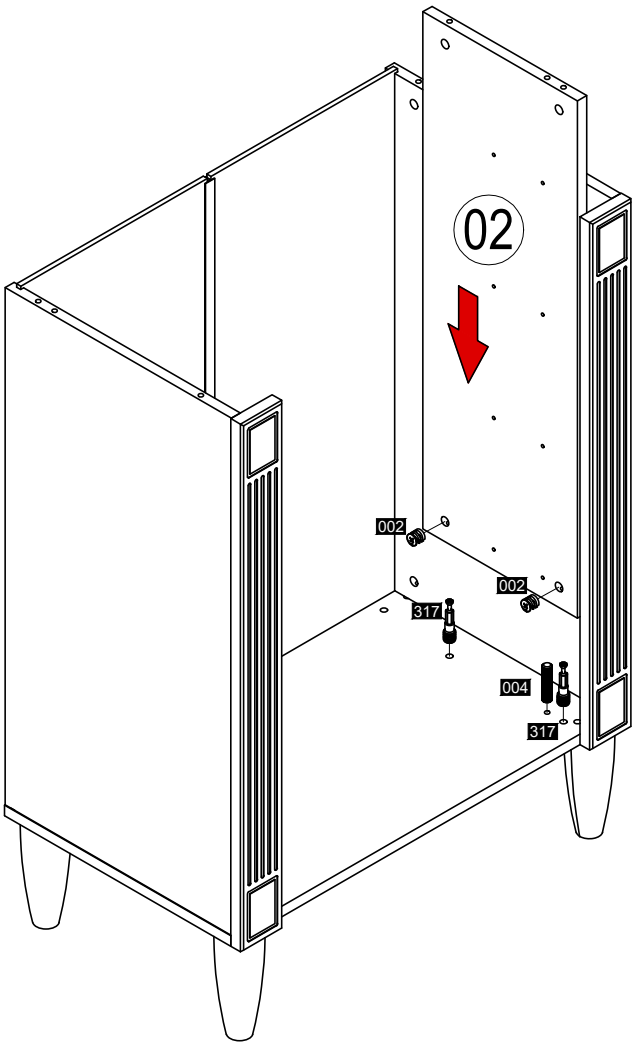

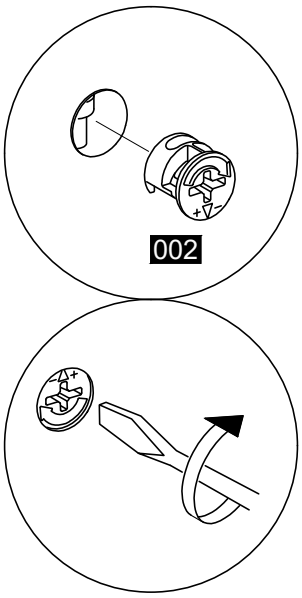

317 2x

002 2x

004 1x

6

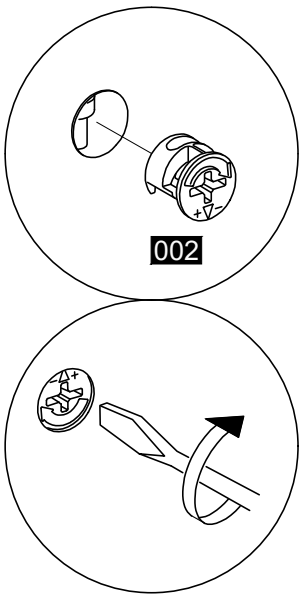

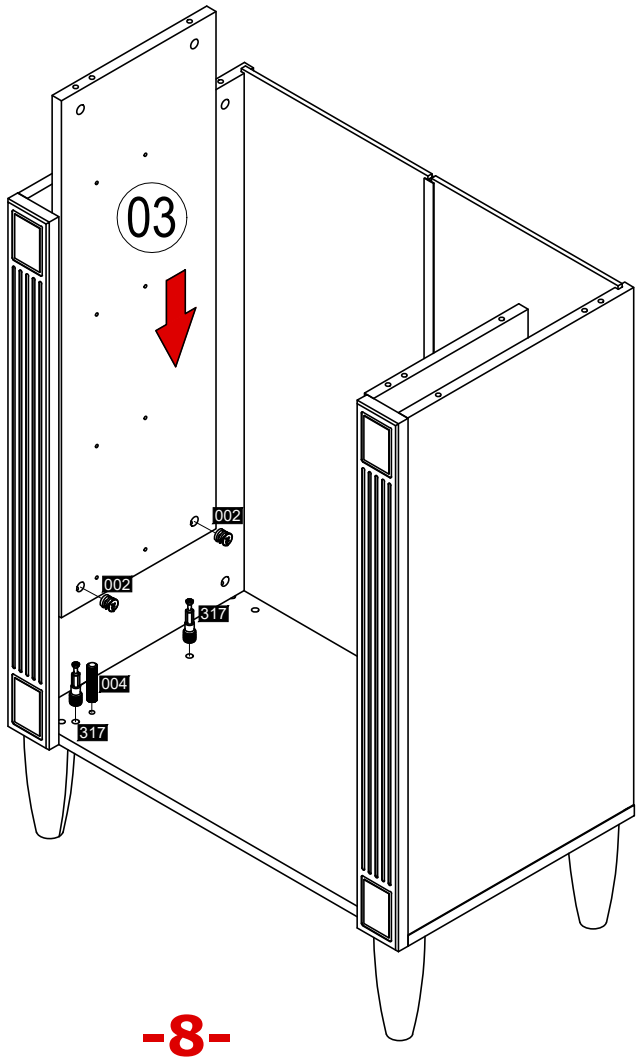

317 2x

002 2x

004 1x

7

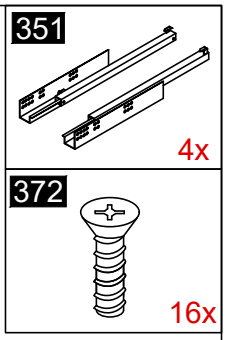

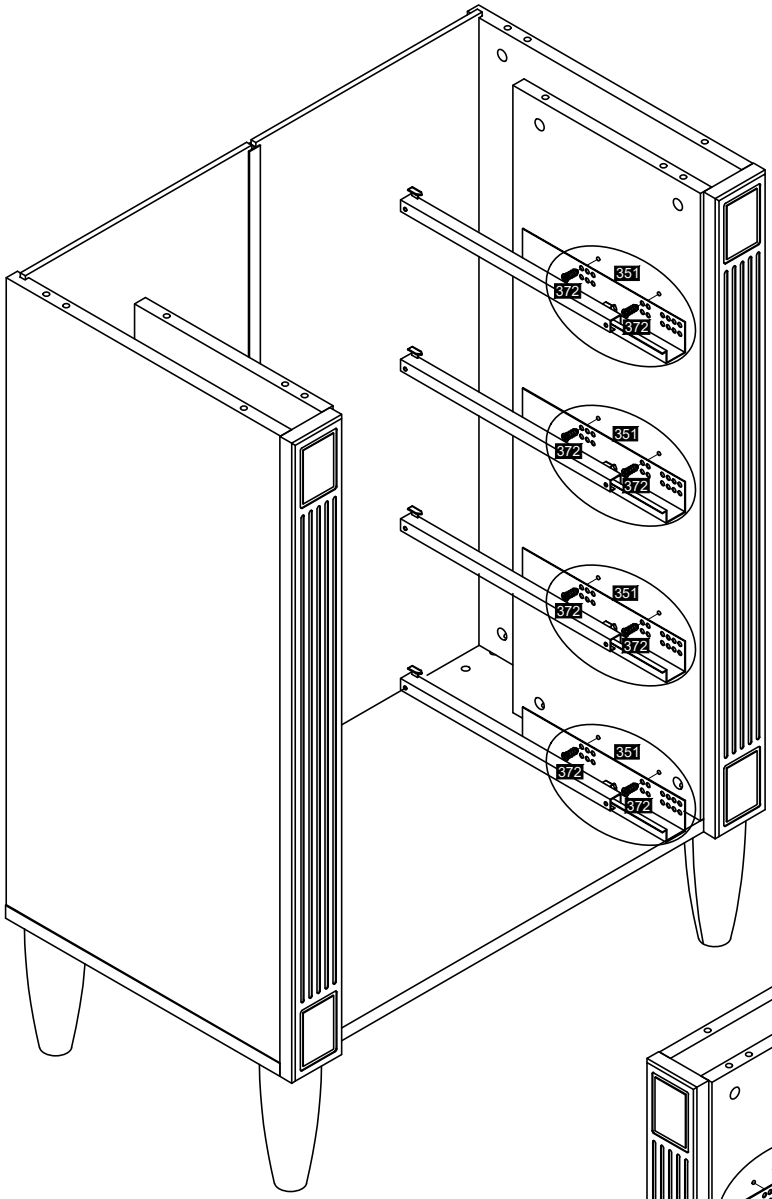

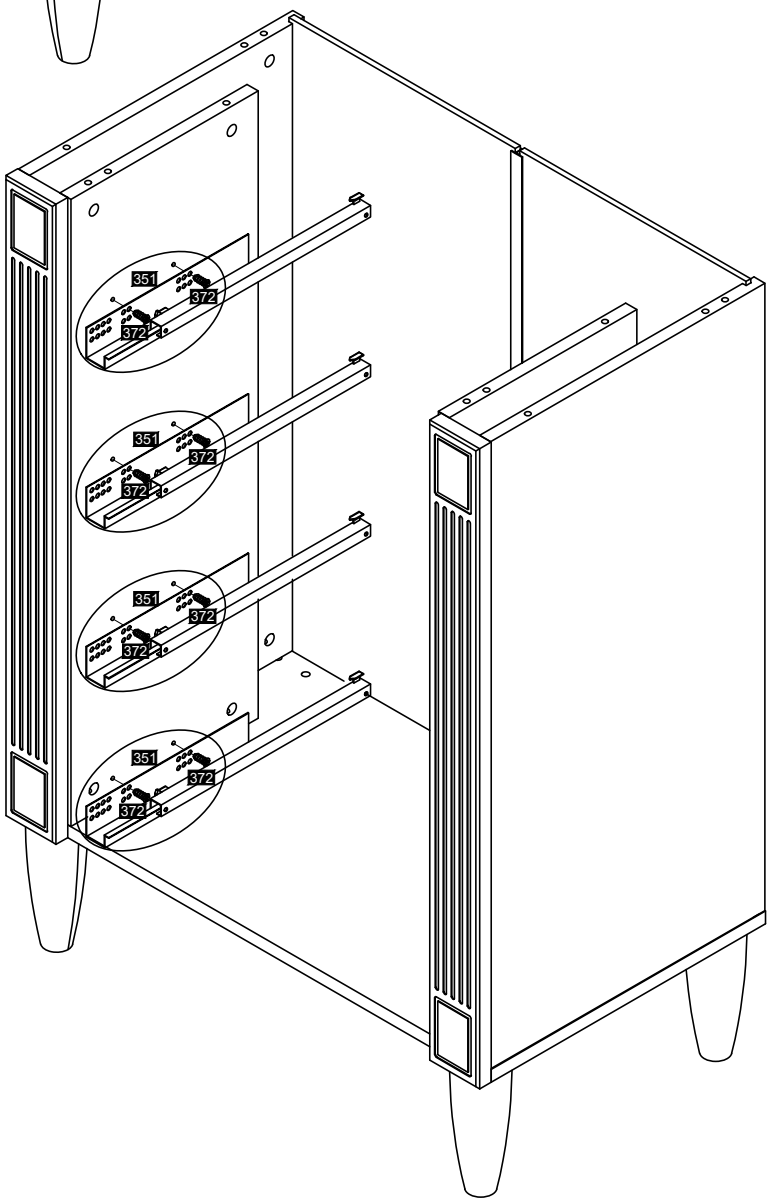

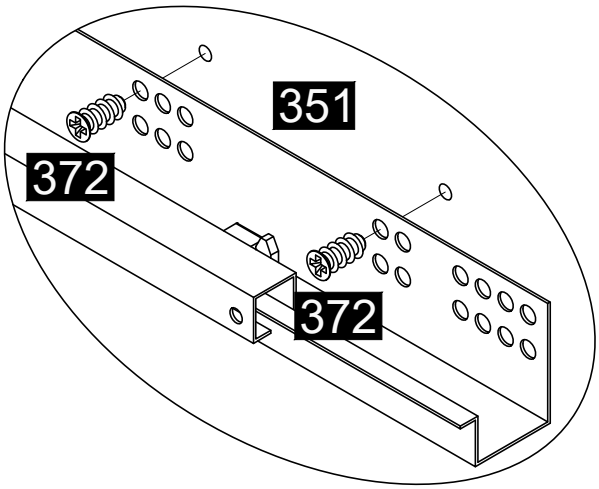

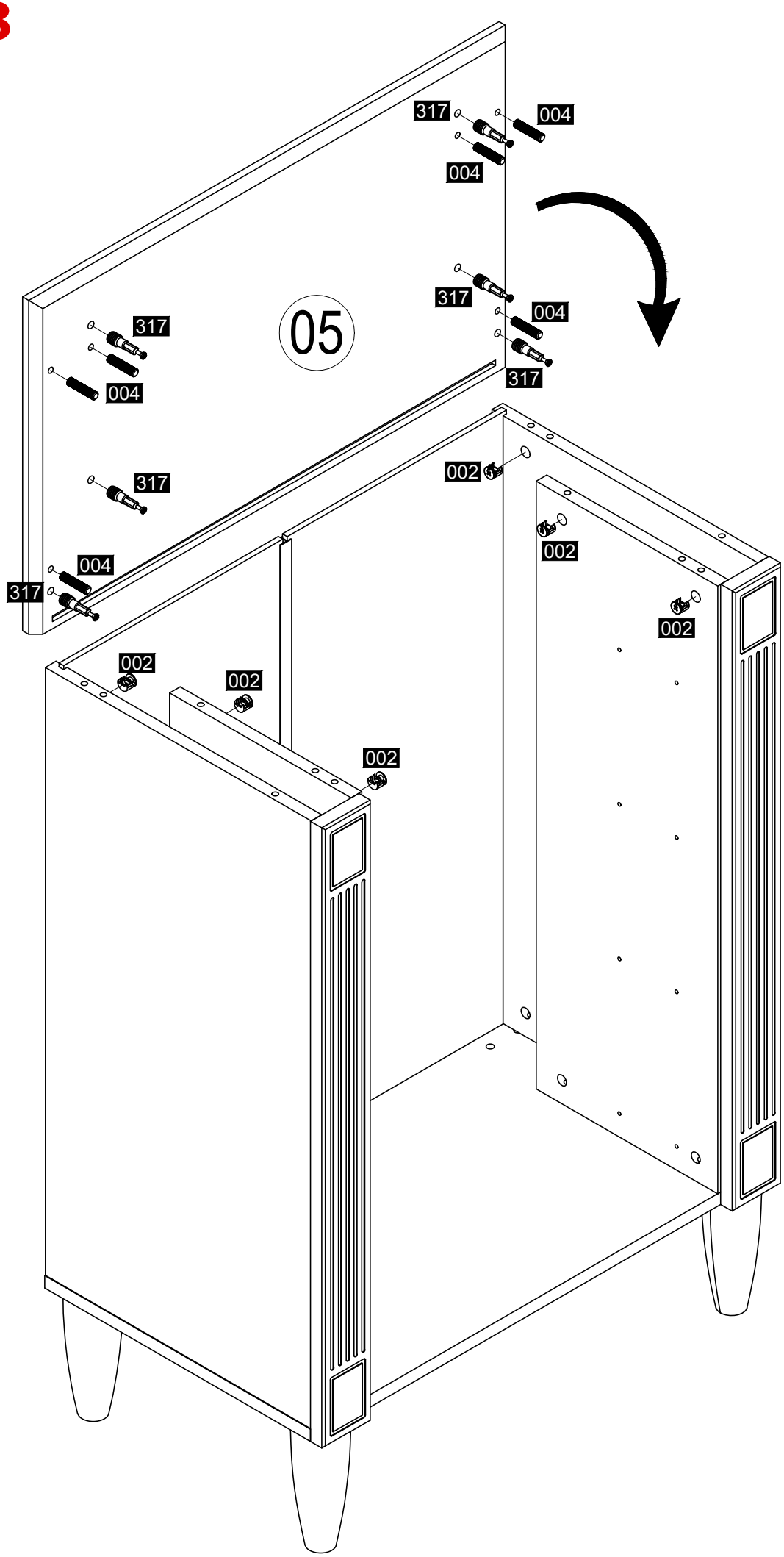
317
004
004
317
004
317
317
004
317
004
317
002
002
002
002
002
002
002

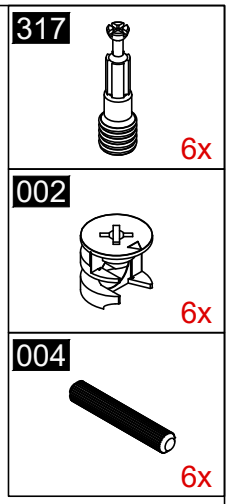
317
6x
002
6x
004
6x

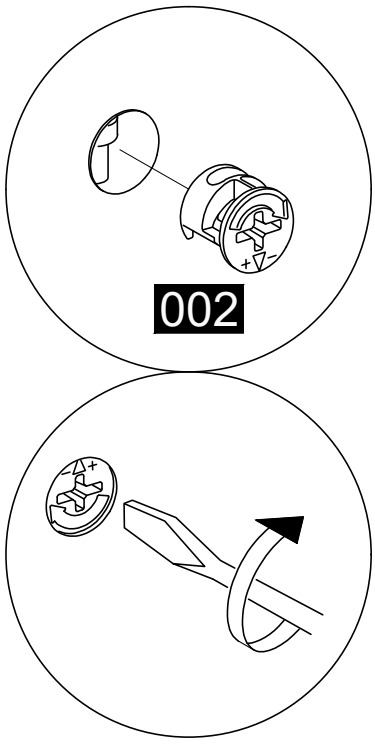
002

9

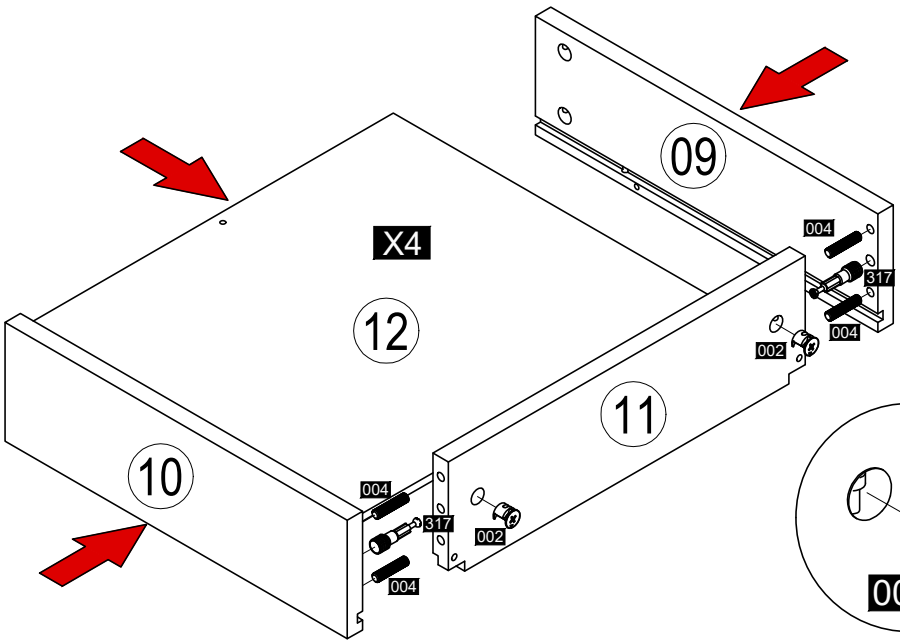
X4
09
12
11
10
004
317
002

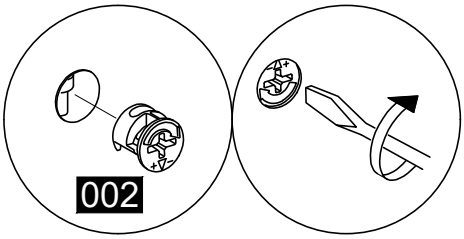
002

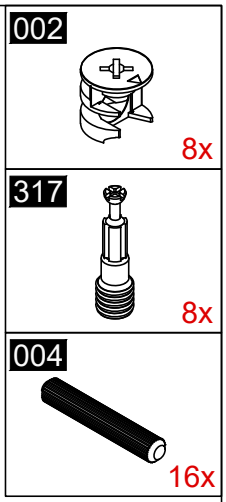
002
8x
317
8x
004
16x

10

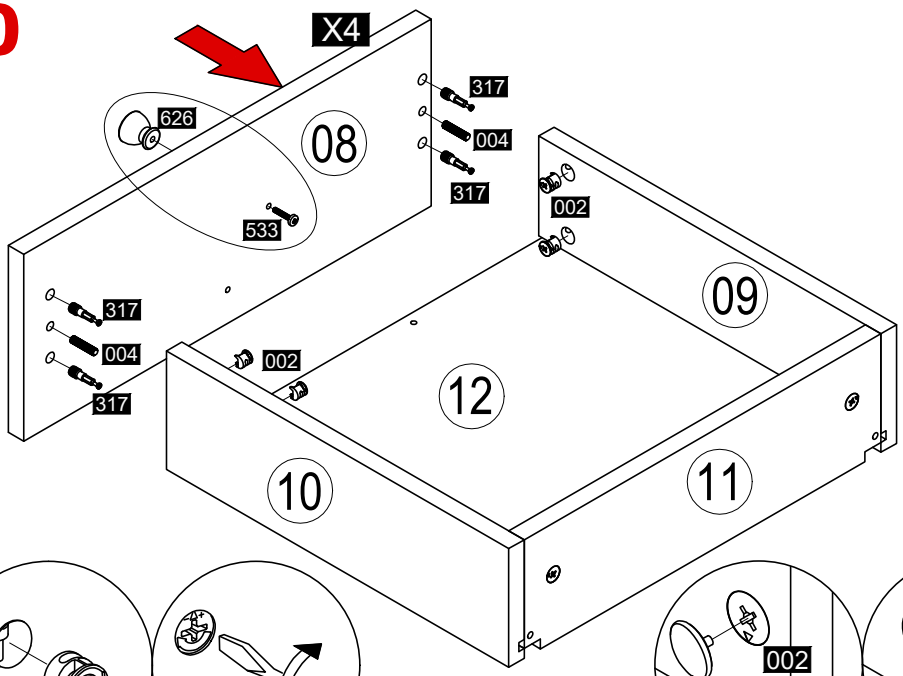
X4
626
08
317
004
317
533
002
317
004
317
002
09
12
10
11

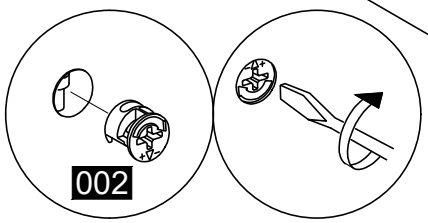
002

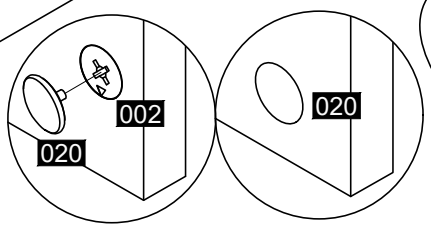
002
020
020

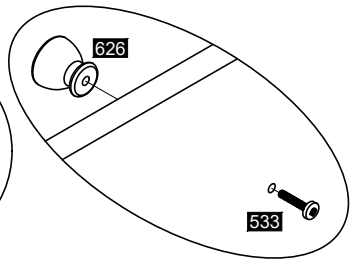
626
533

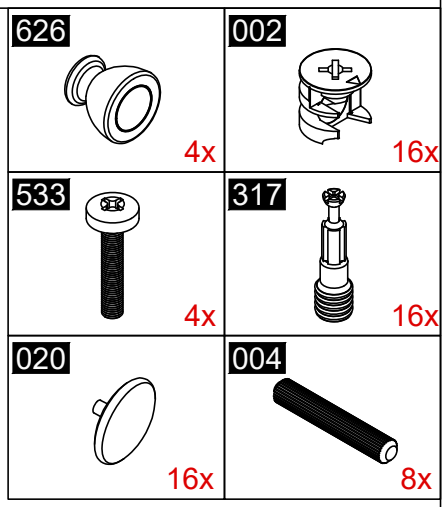
626
4x
002
16x
533
4x
317
16x
020
16x
004
8x

11

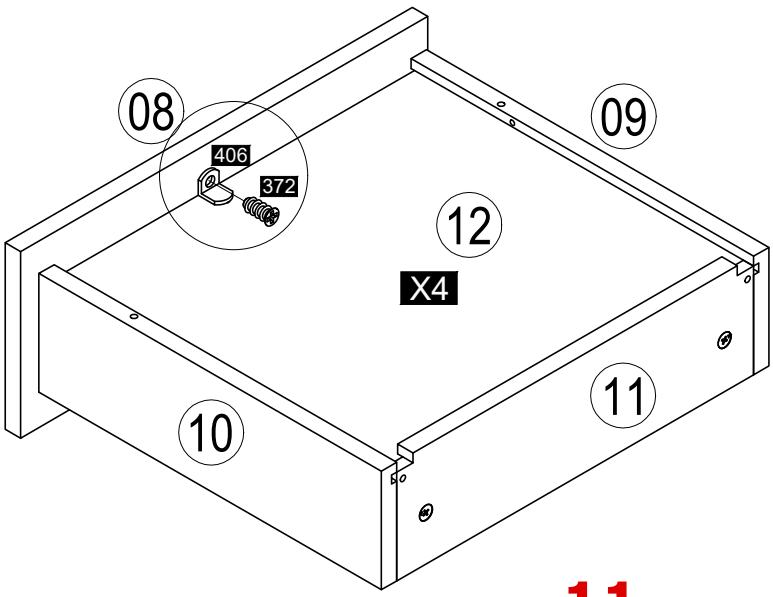
08
406
372
09
12
X4
10
11

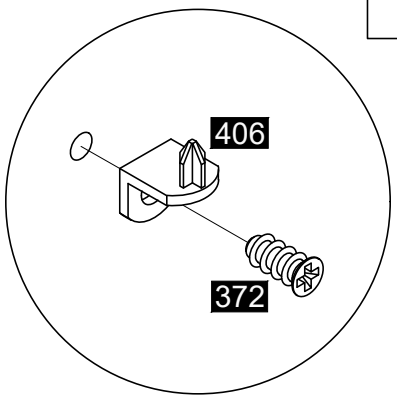
406
372

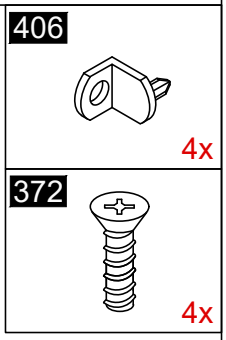
406
4x
372
4x

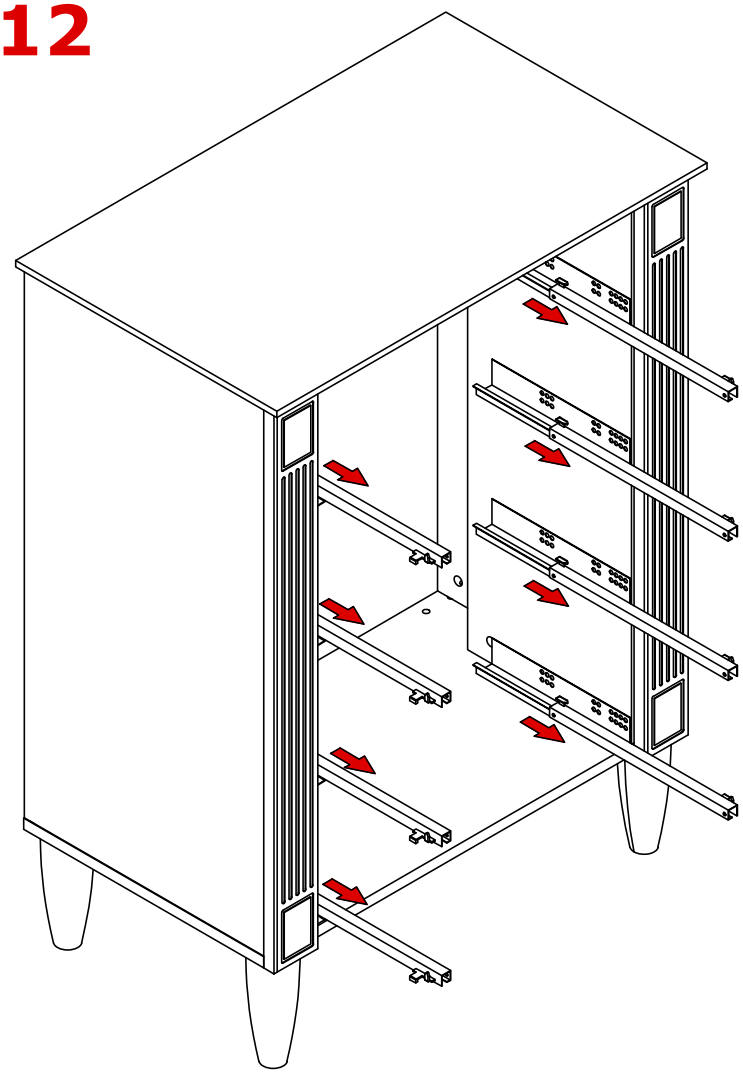

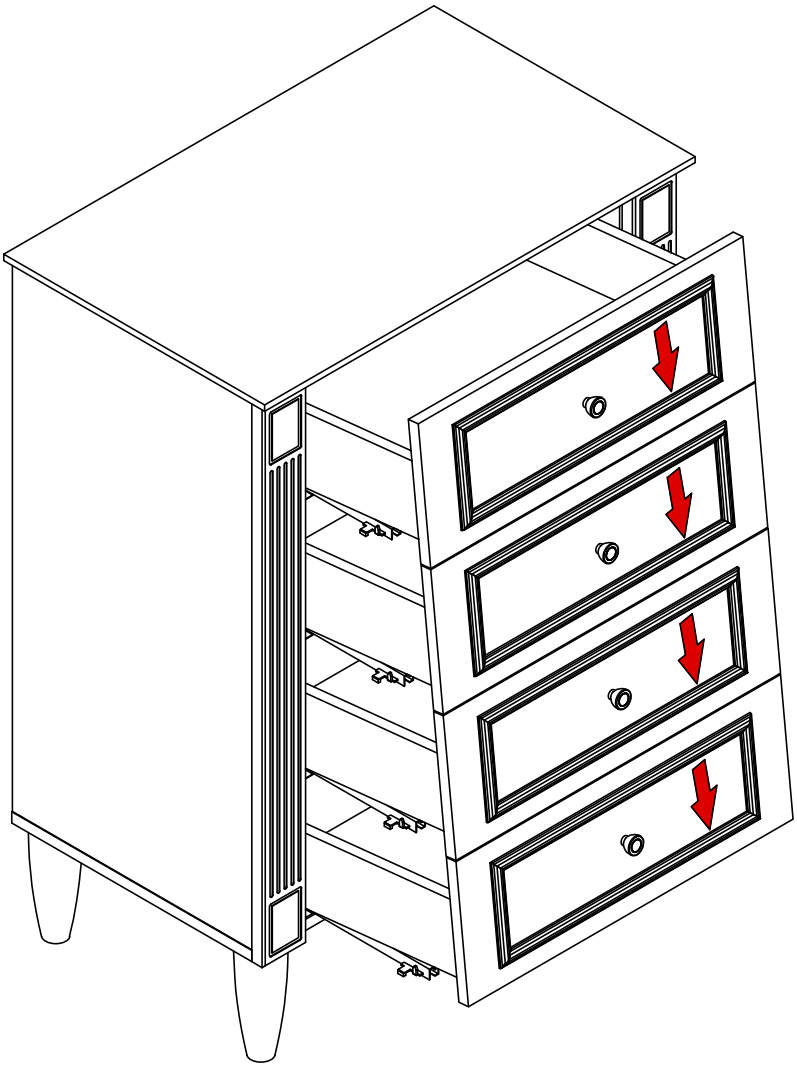

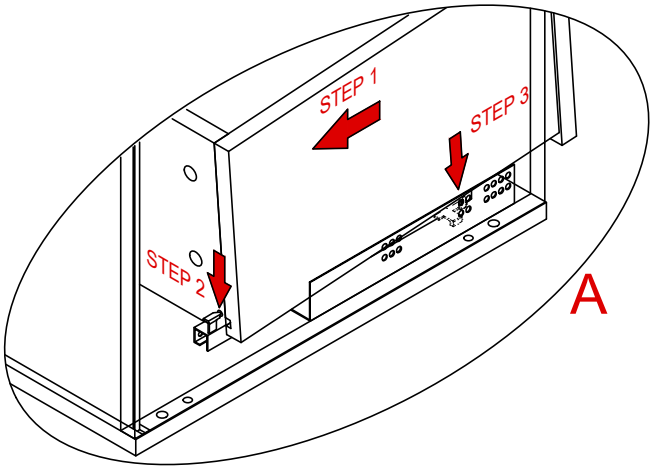

A

STEP 2-3

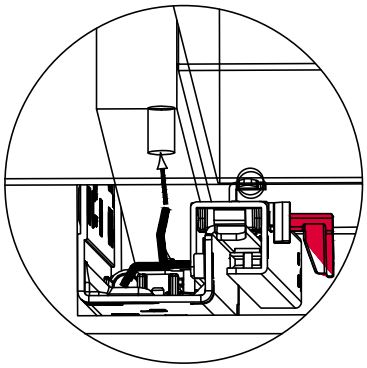

STEP 4

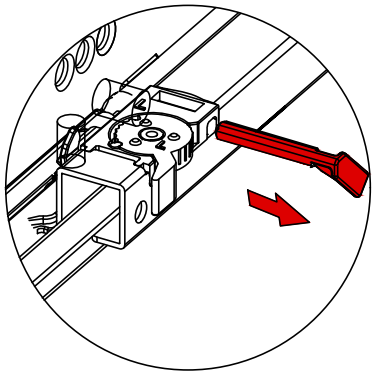

STEP 5

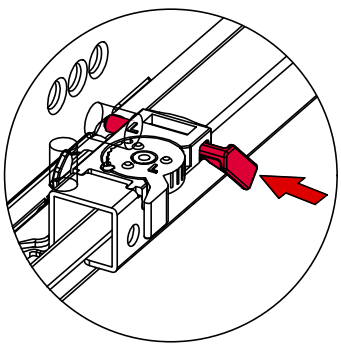

STEP 6

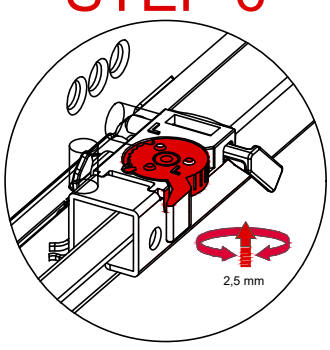

Carmen

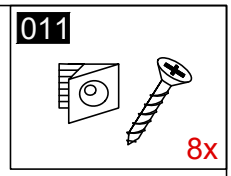

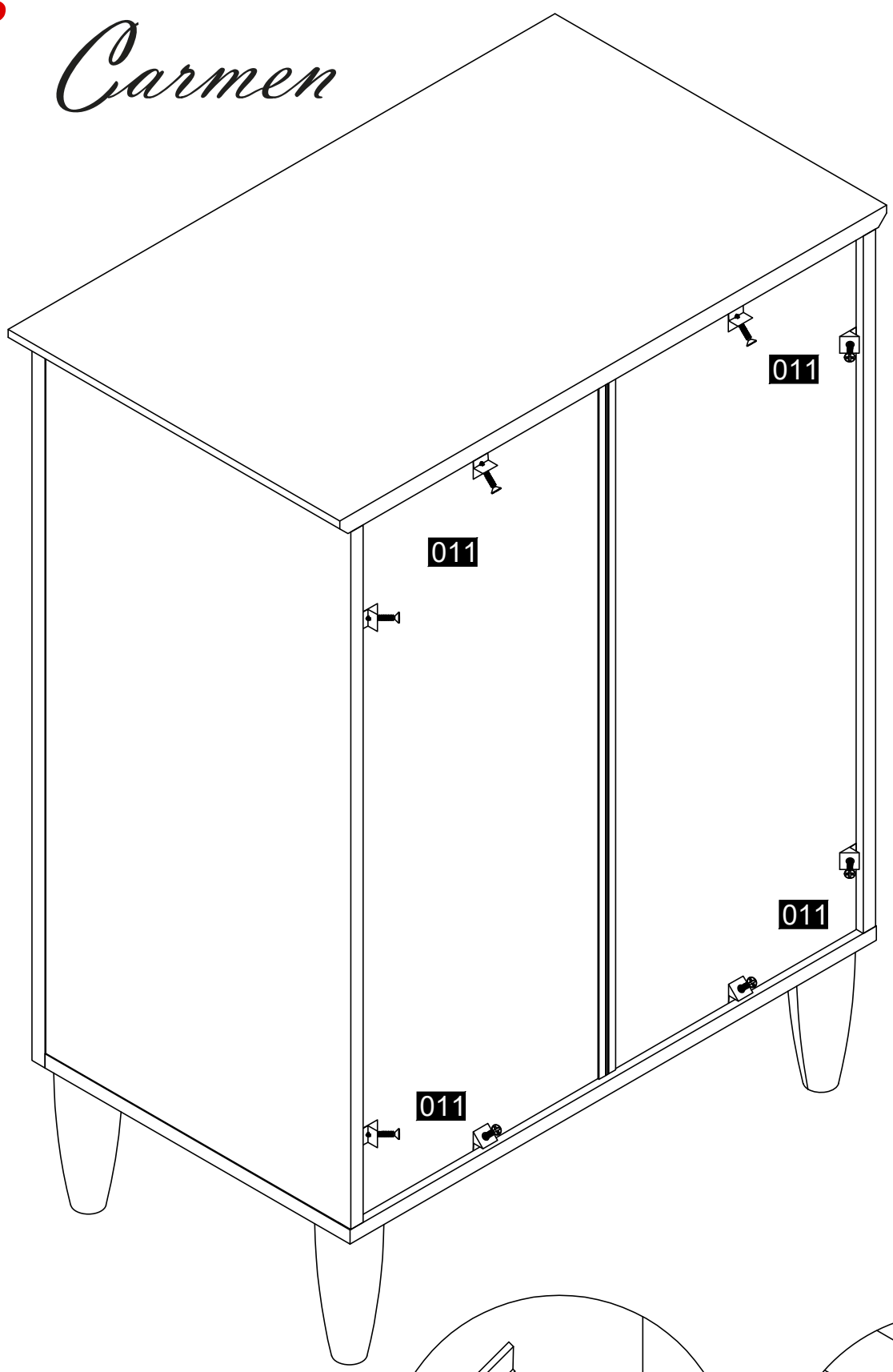

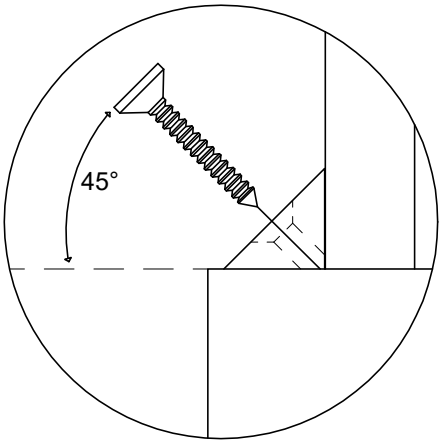

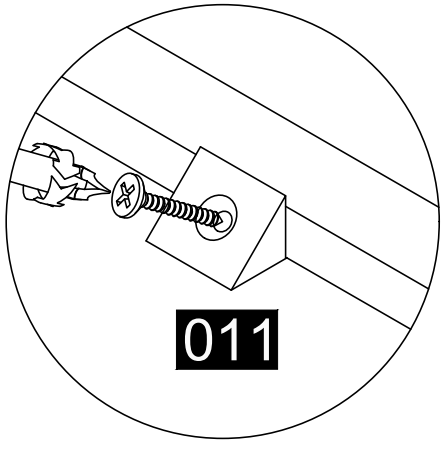

Вносител: “Биттел” ЕООД
гр. Пловдив, Тракия
ул. “Нестор Абаджиев” 13
ЕИК: 115163890
Тел: +359 32 27 00 27
www.bittel.bg