Детско бюро COSMOS

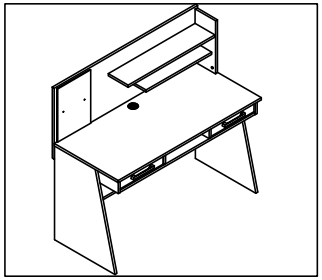

Списък с елементи

001	002	317	091	004
				8x30
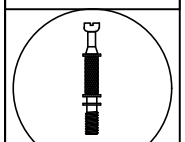				
20 бр	31 бр	11 бр	6 бр	38 бр

172	113	120	200	020
	3.5*18 MM	6.3*13 MM		
			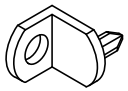	
2 компл	16 бр	2 бр	2 бр	4 бр

105	563	624	020	513
M6*30				
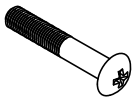		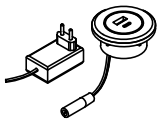		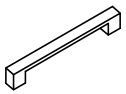
6 бр	4 бр	1 бр	2 бр	2 бр

299		106	097	115
M6*25		3*16 MM	4*45	M4*23 MM
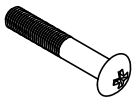				
2 бр		2 бр	6 бр	4 бр

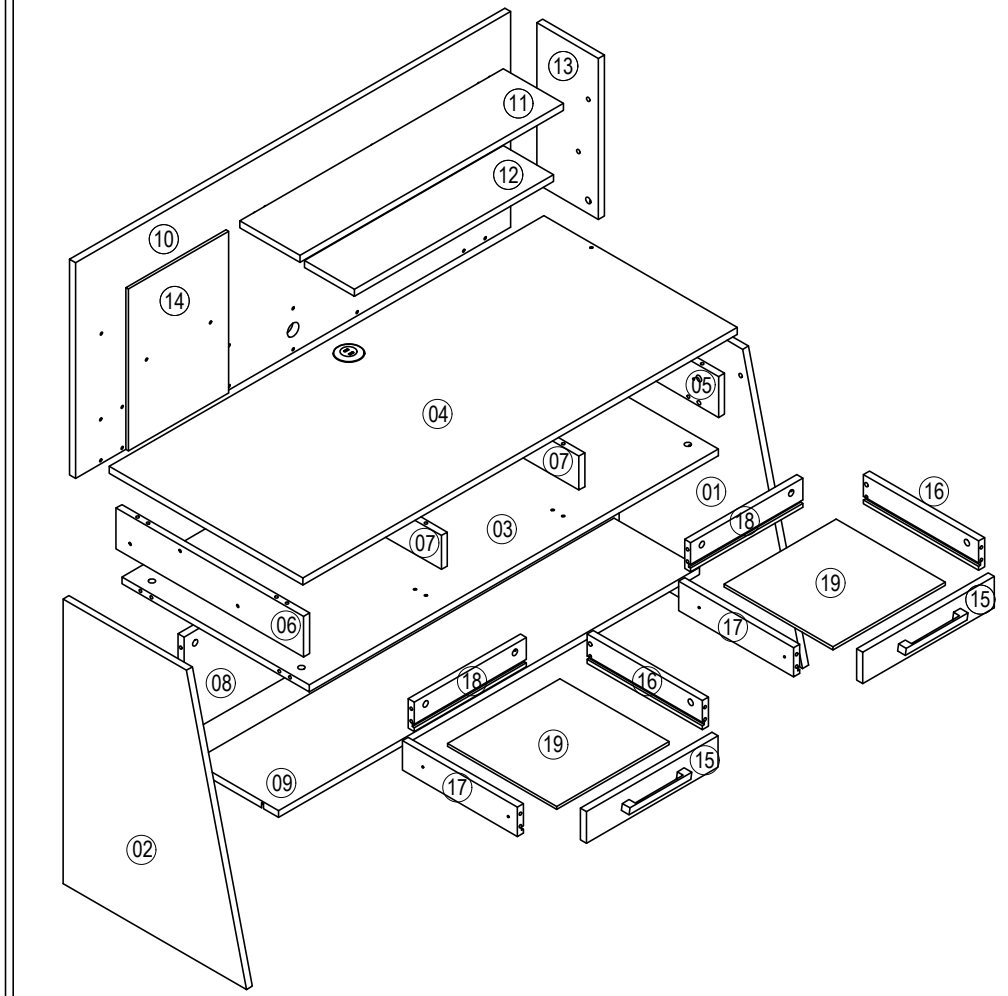

NO	БРОЙ	РАЗМЕР	NO	БРОЙ	РАЗМЕР	NO	БРОЙ	РАЗМЕР
01	1	739 X 550	11	1	790 X 180			
02	1	739 X 550	12	1	596 X 150			
03	1	1226 X 561	13	1	433 X 185			
04	1	1302 X 580	14	1	420 X 300			
05	1	562 X 106	15	2	394 X 82			
06	1	562 X 106	16	2	345 X 76			
07	2	559 X 88	17	2	345 X 76			
08	1	1262 X 296	18	2	336 X 76			
09	1	1262 X 256	19	2	346 X 332			
10	1	1302 X 560						

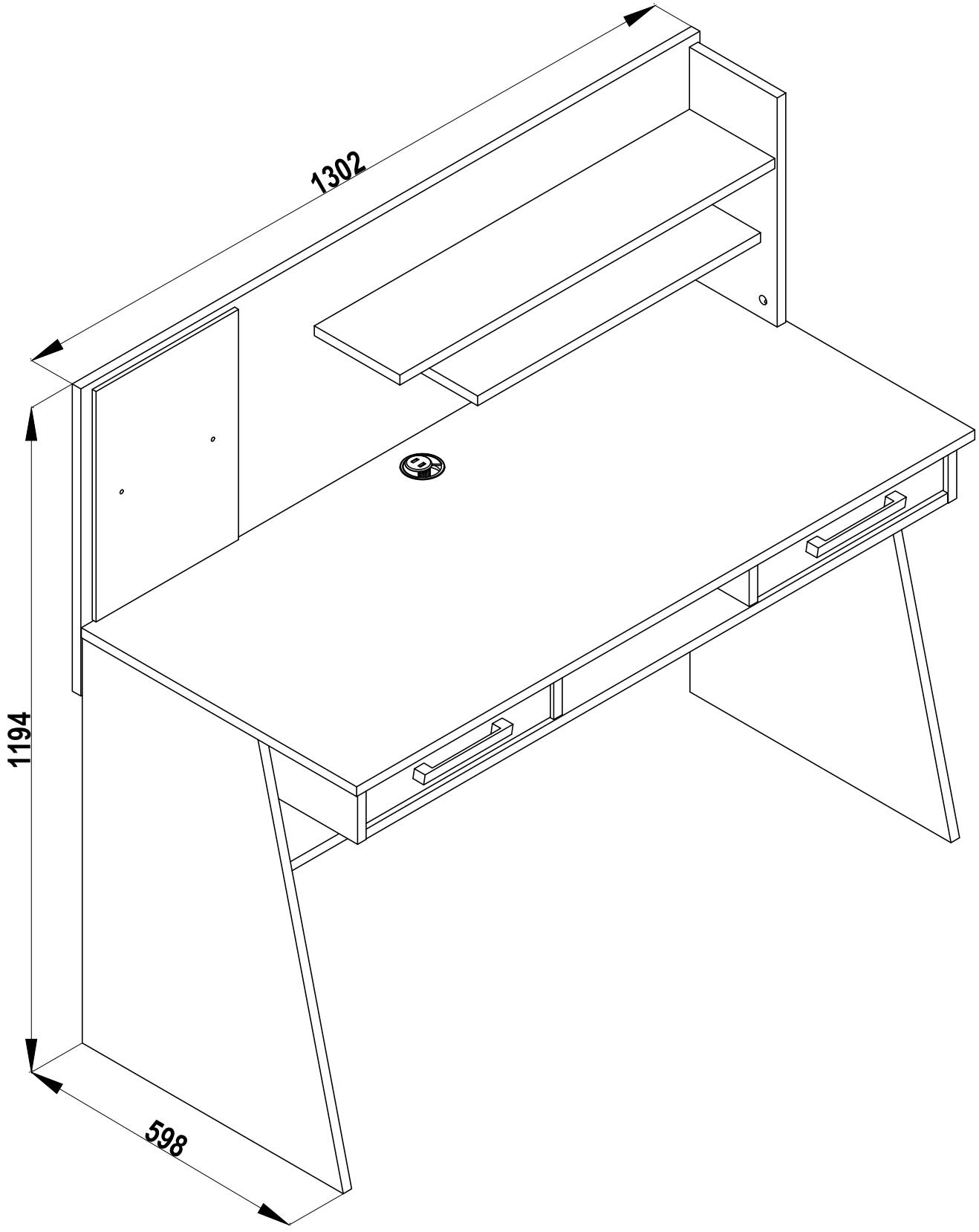
1302
1194
598

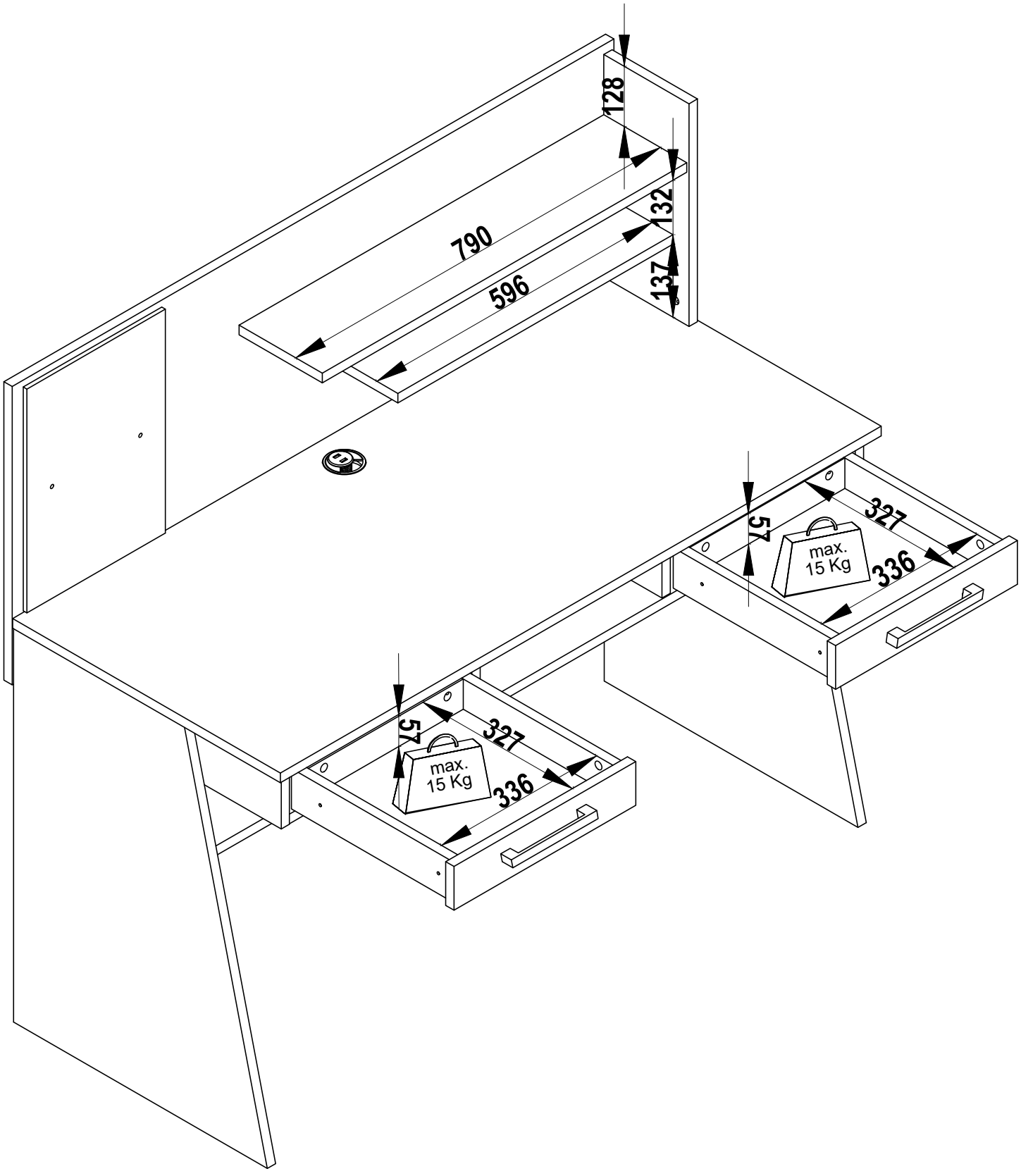
128
132
790
596
137
57
327
max.
15 Kg
336
57
327
max.
15 Kg
336



1

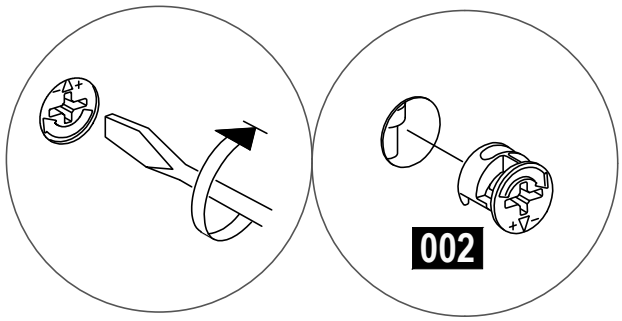

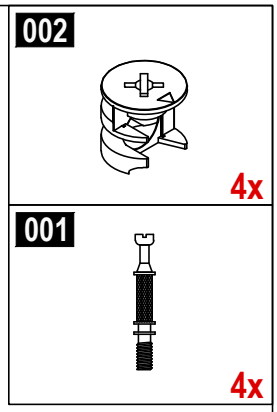

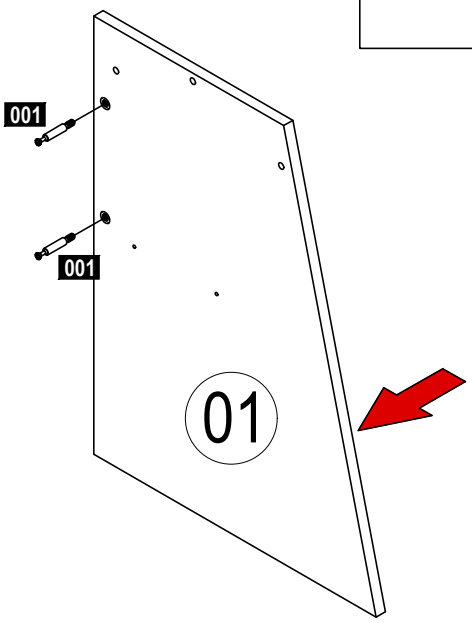

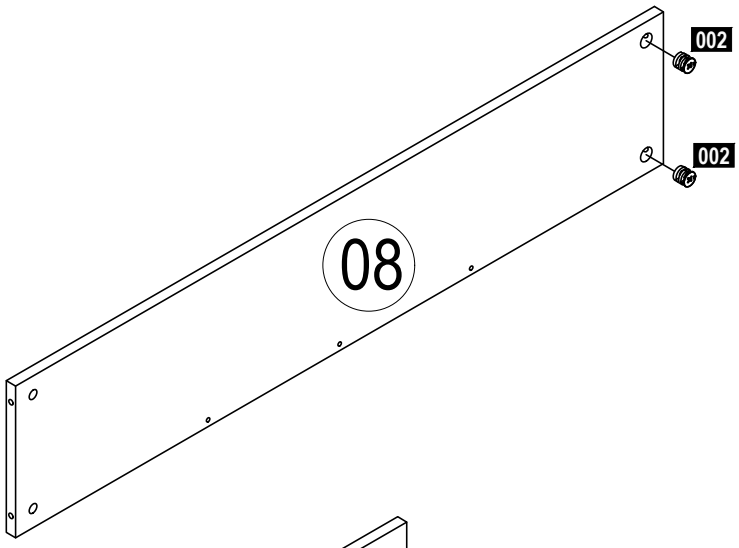

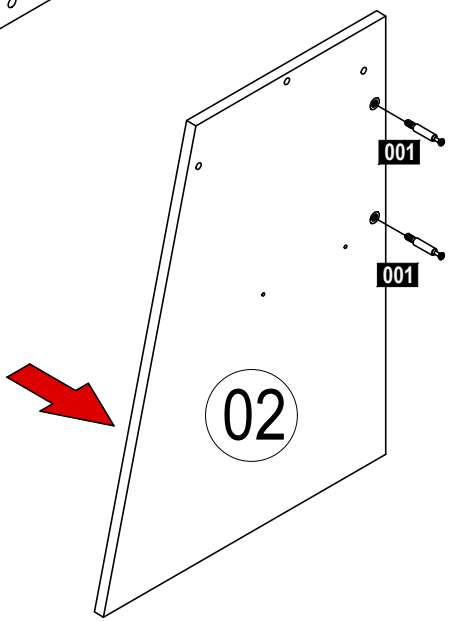

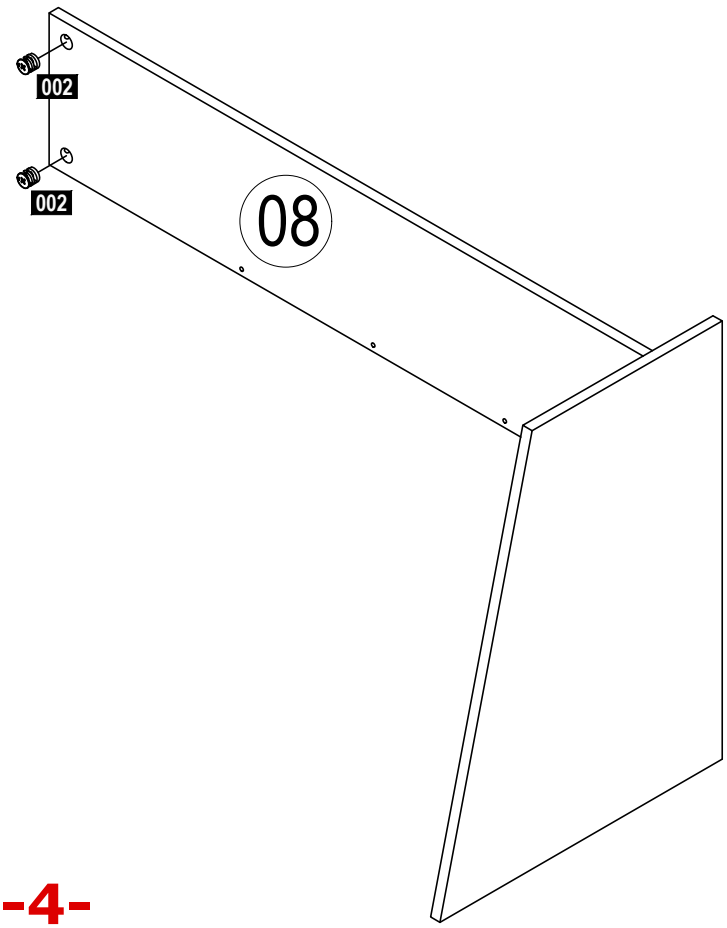

2

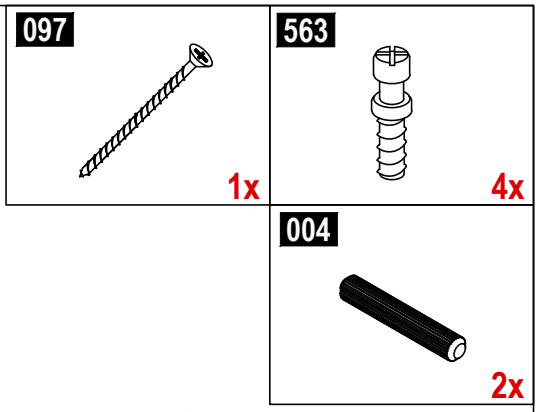

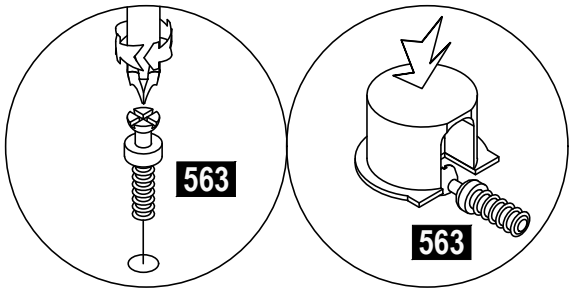

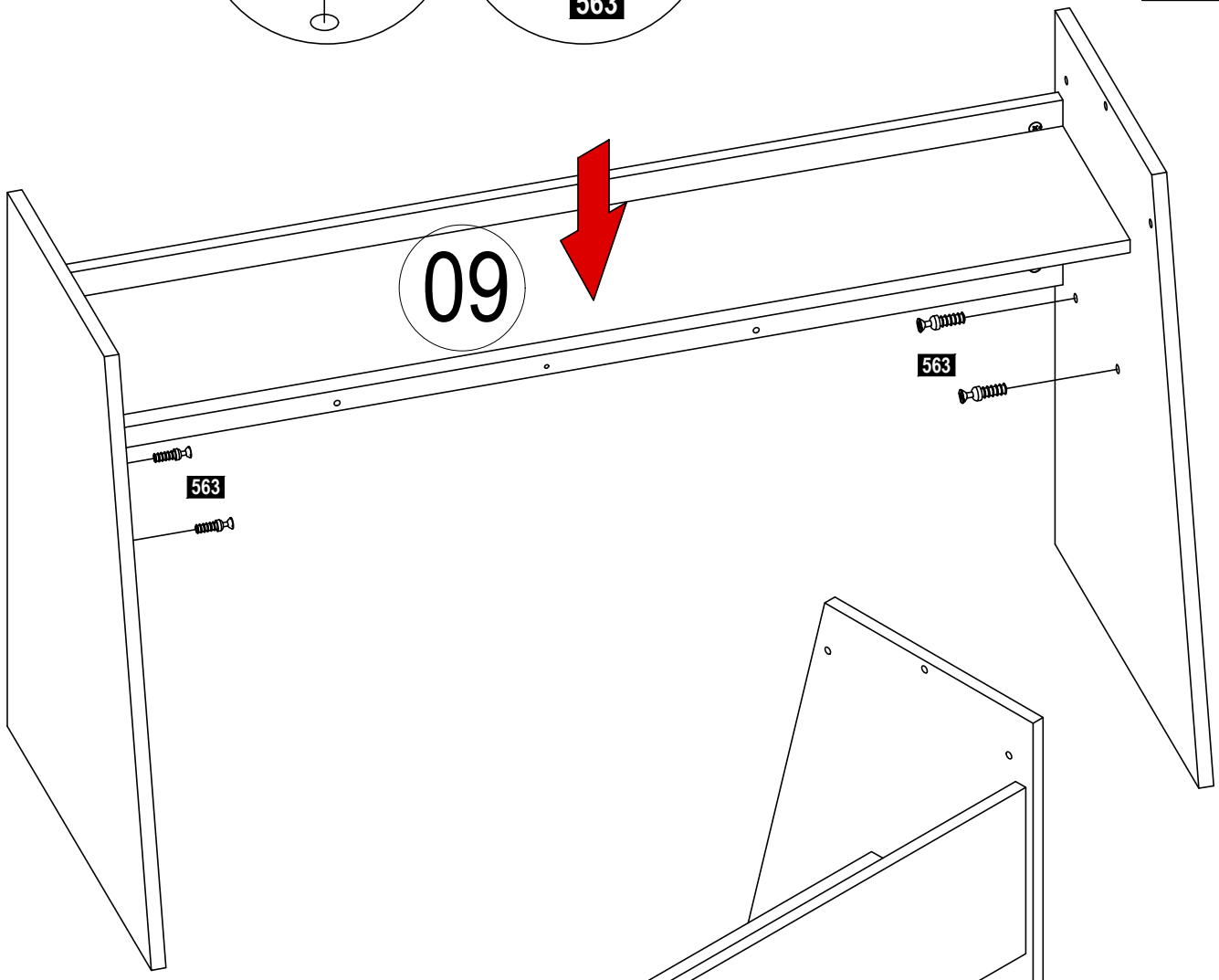

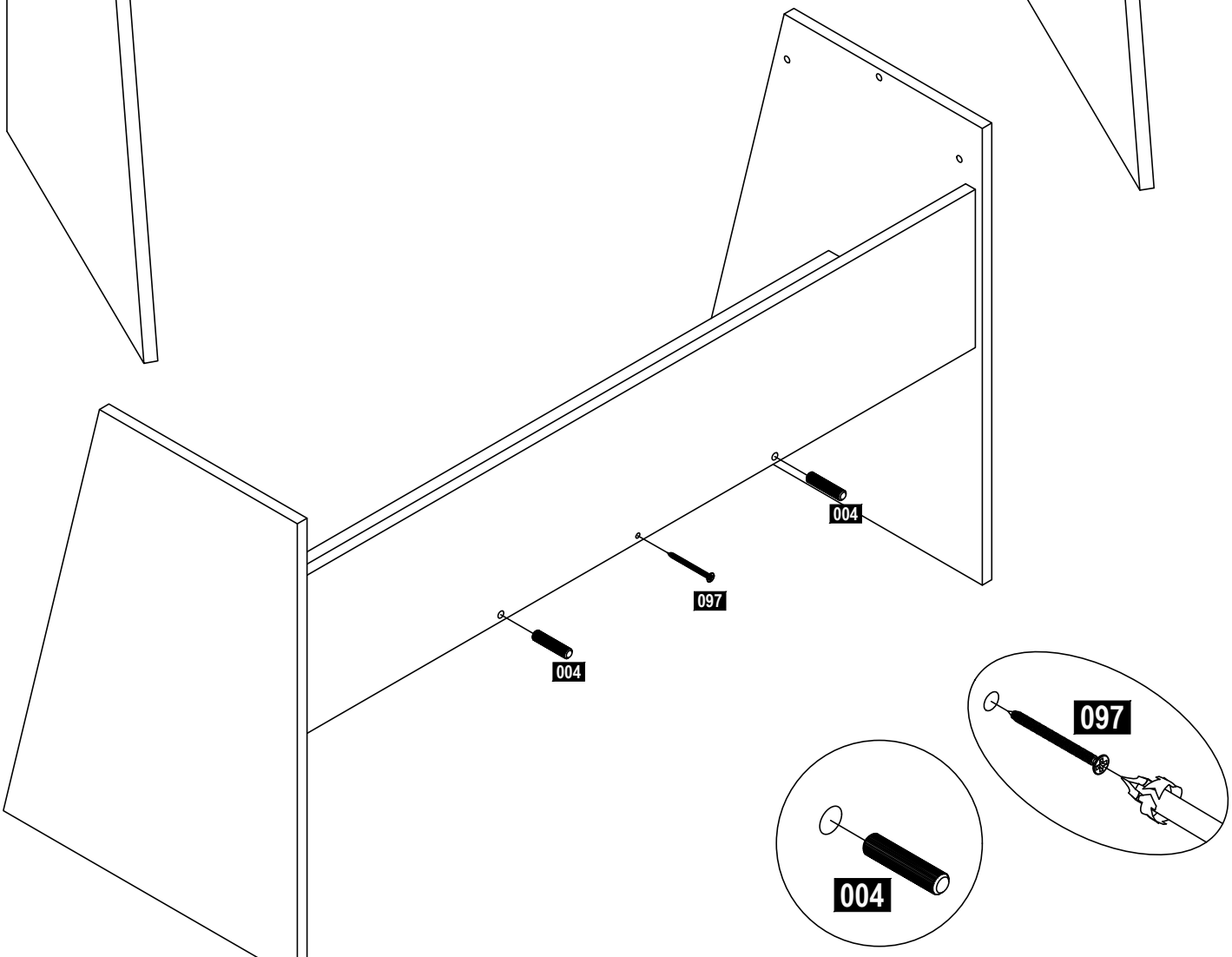

3

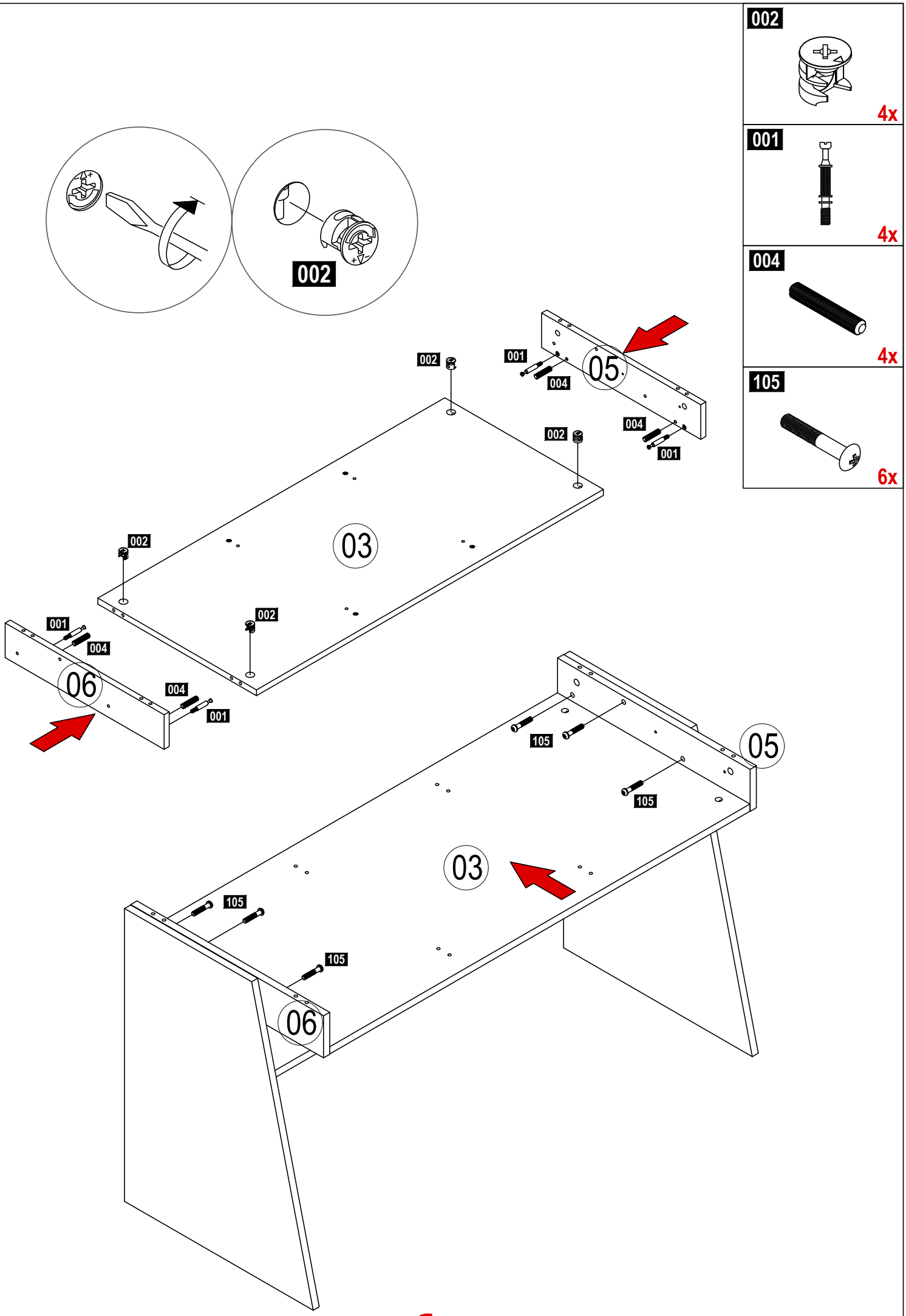

002
4x
001
4x
004
4x
105
6x
002
001
004
05
004
001
002
03
002
002
001
004
06
004
001
105
05
105
03
105
105
06

4

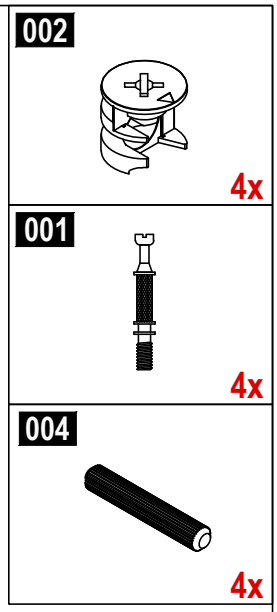
002
4x
001
4x
004
4x

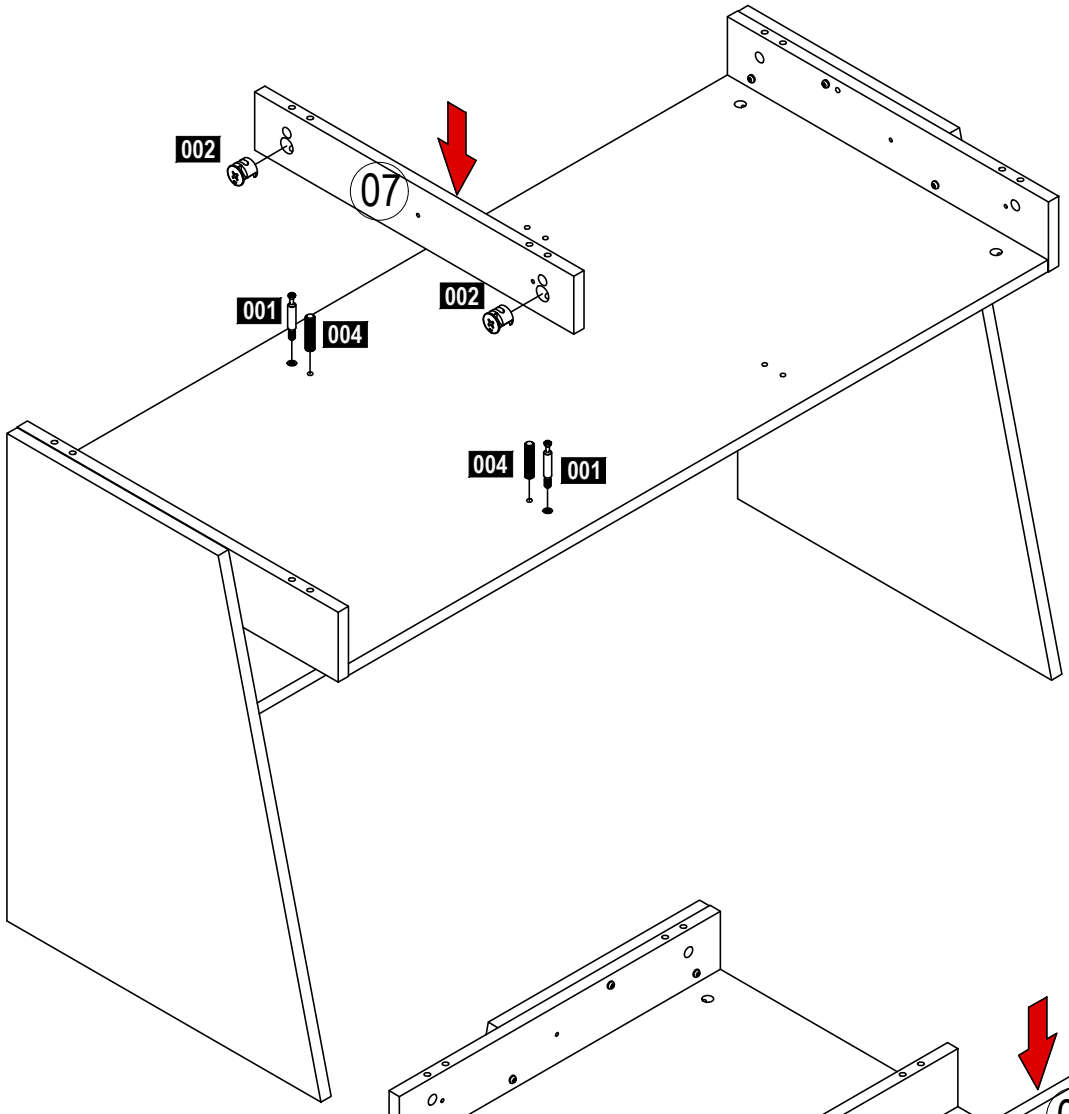
002
07
002
001
004
004
001

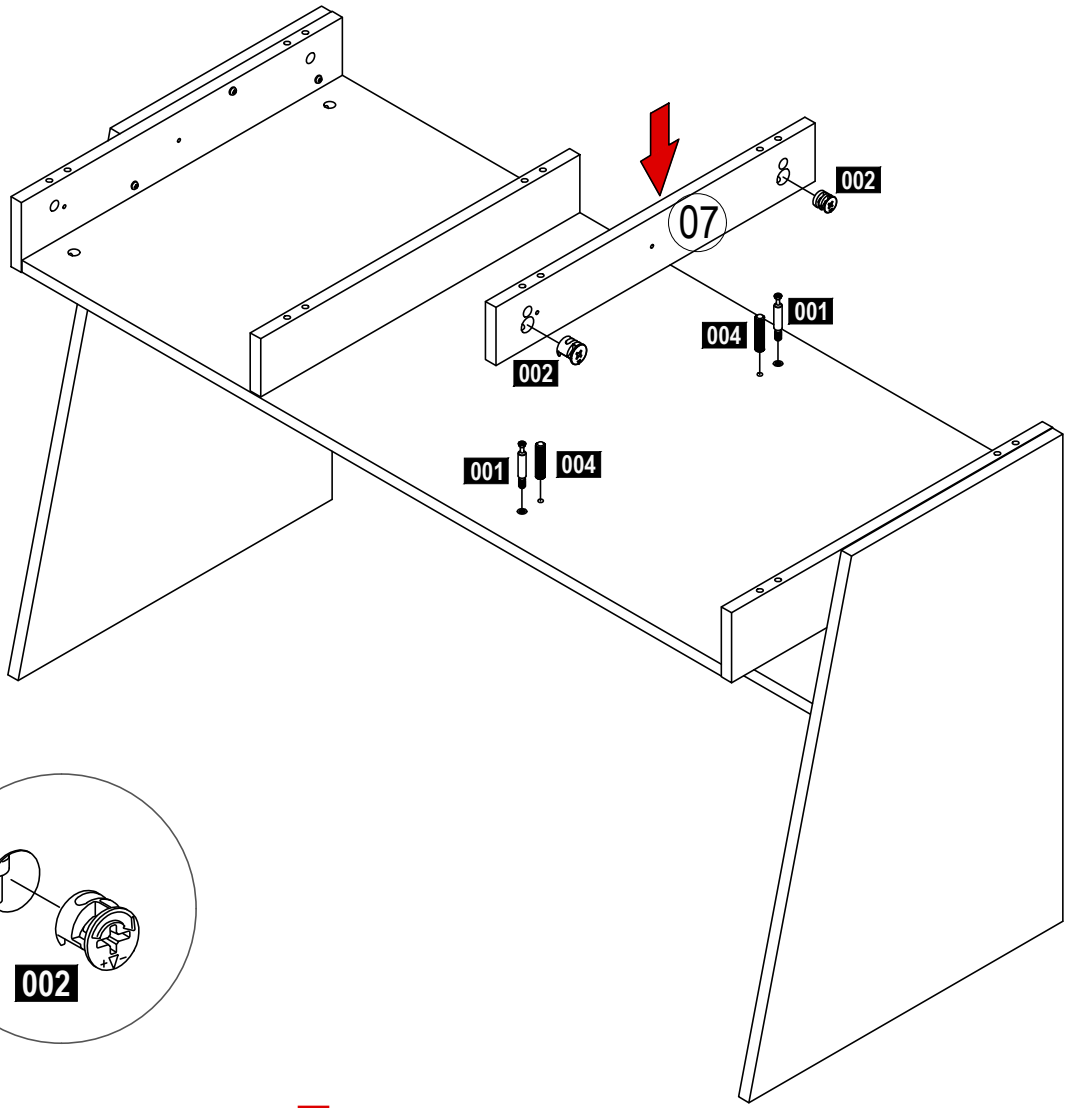
07
002
001
004
002
001
004

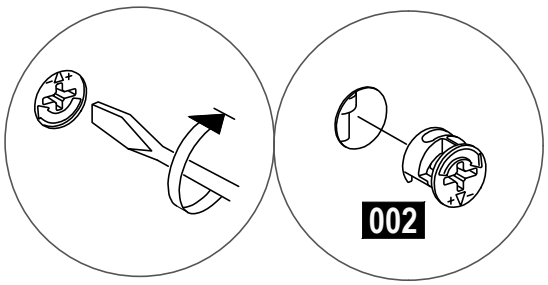
002

5

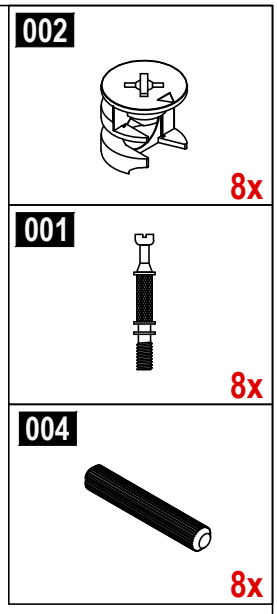

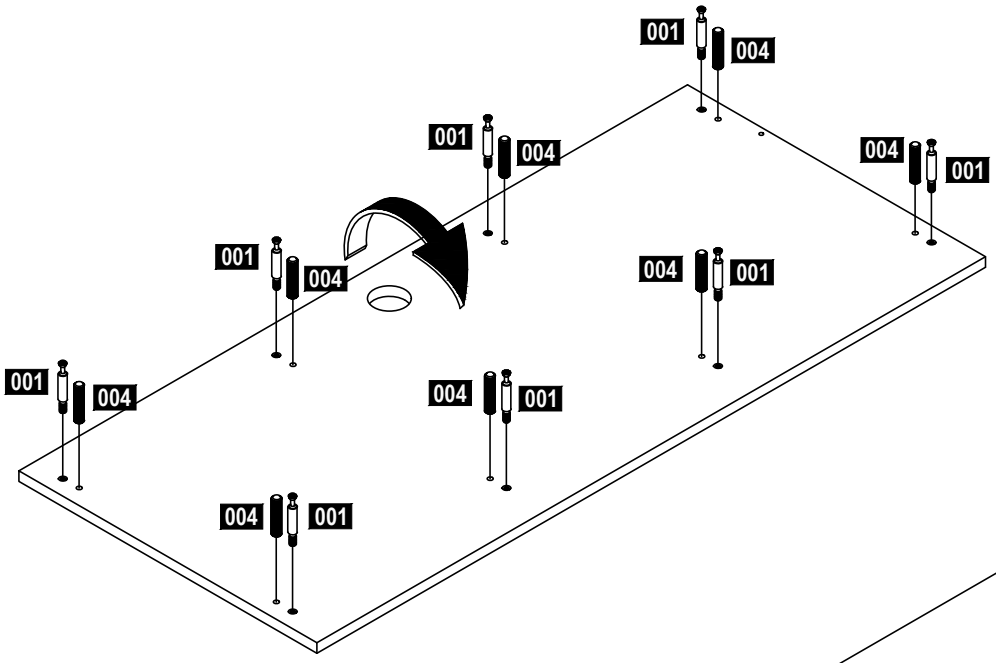

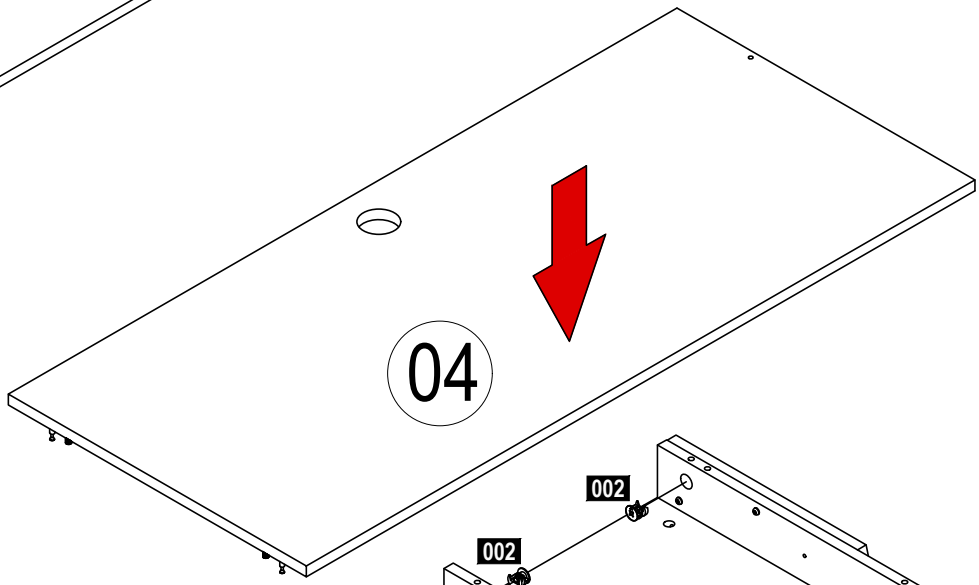

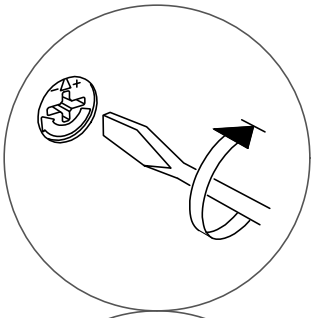

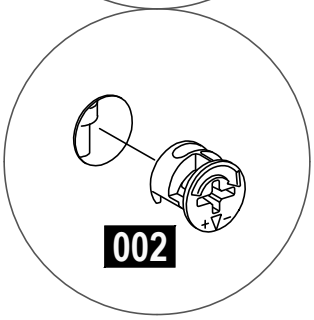

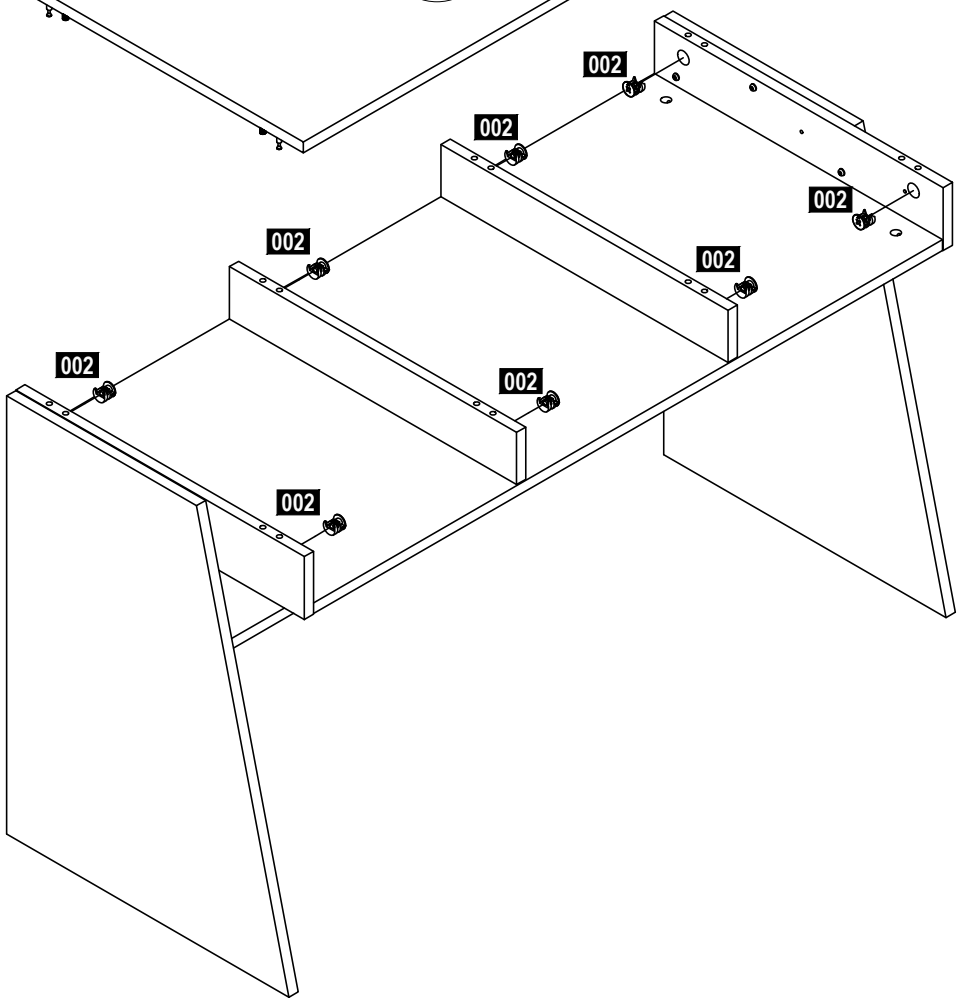

6

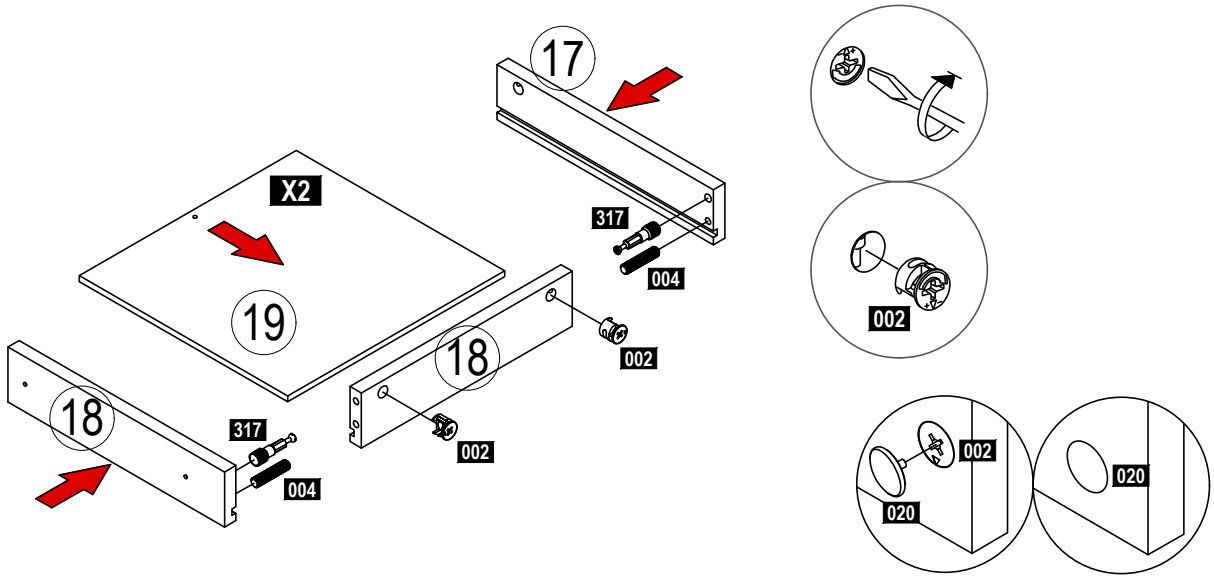

002 4x

317 4x

004 4x

7

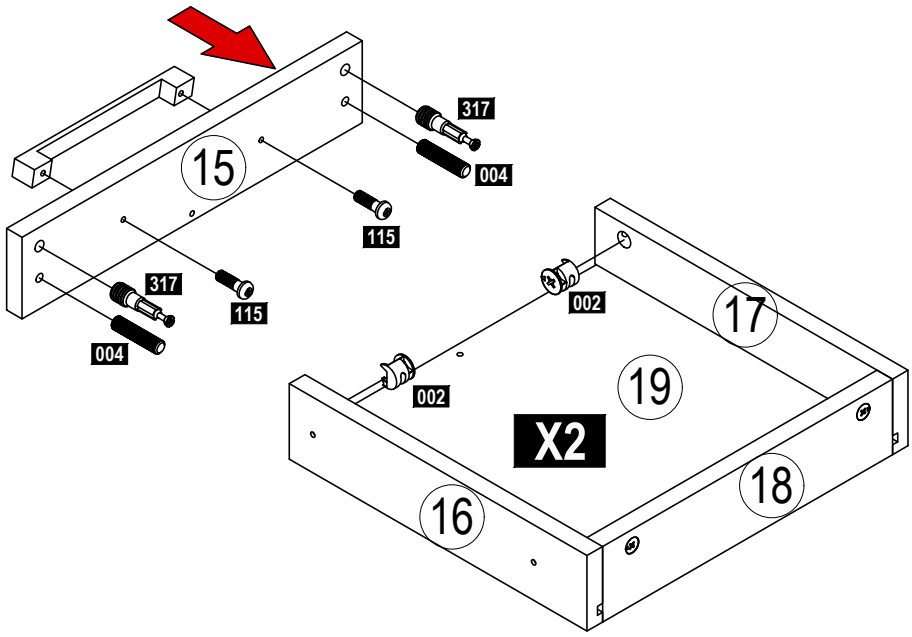

513 2x

002 4x

115 4x

317 4x

004 4x

8

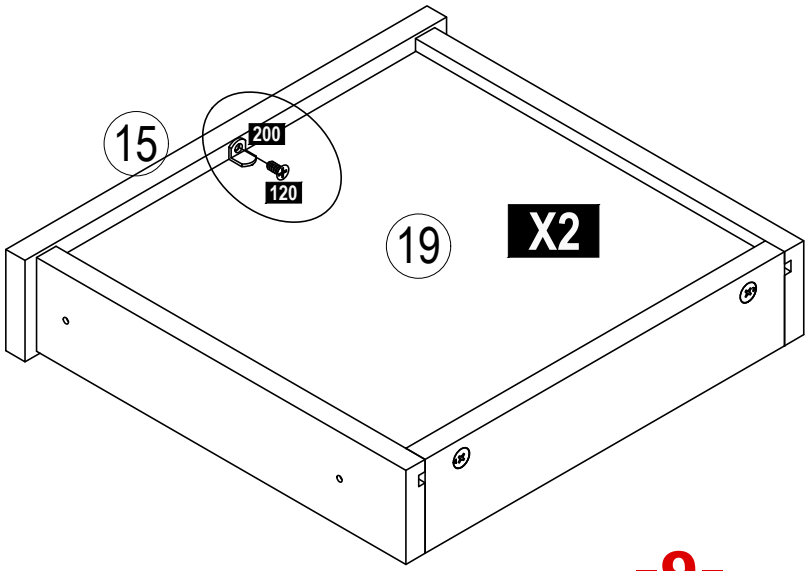

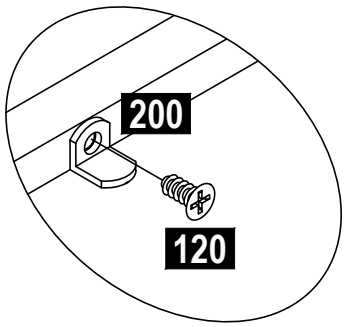

200 2x

120 2x

9

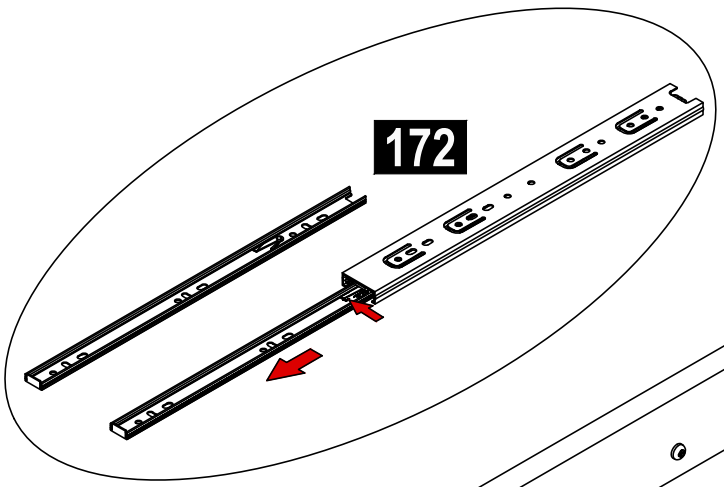
172

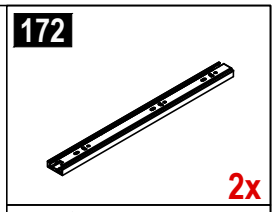
172
2x

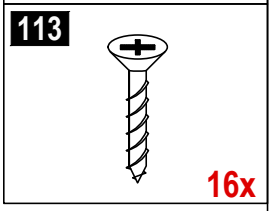
113
16x

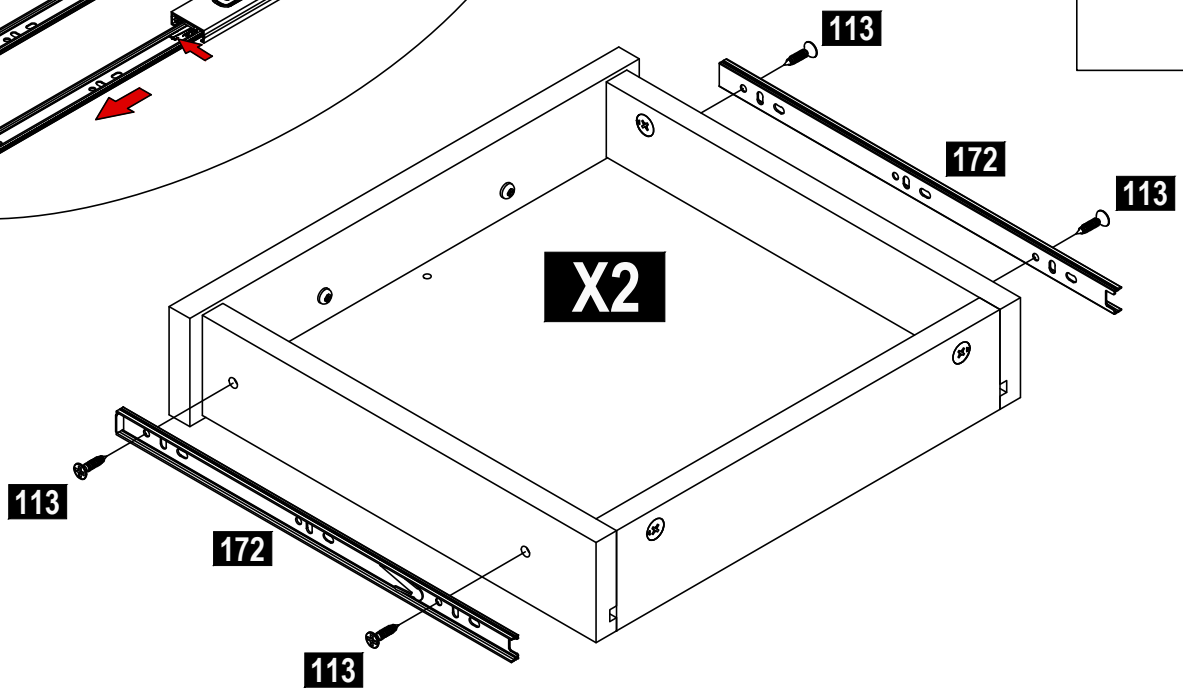
113
172
113
X2
113
172
113

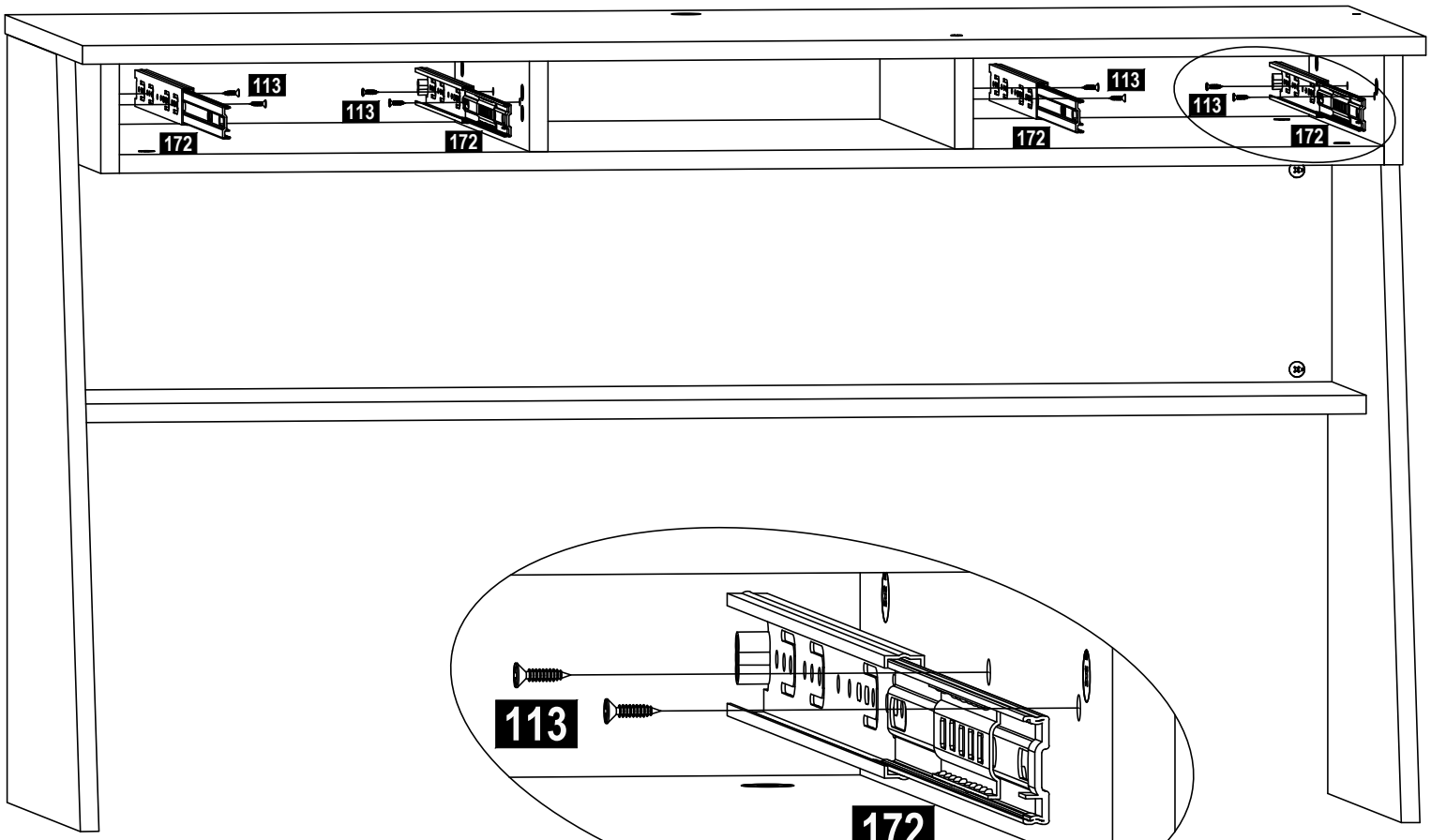
113
172
113
172
113
172
113
172

113
172

10

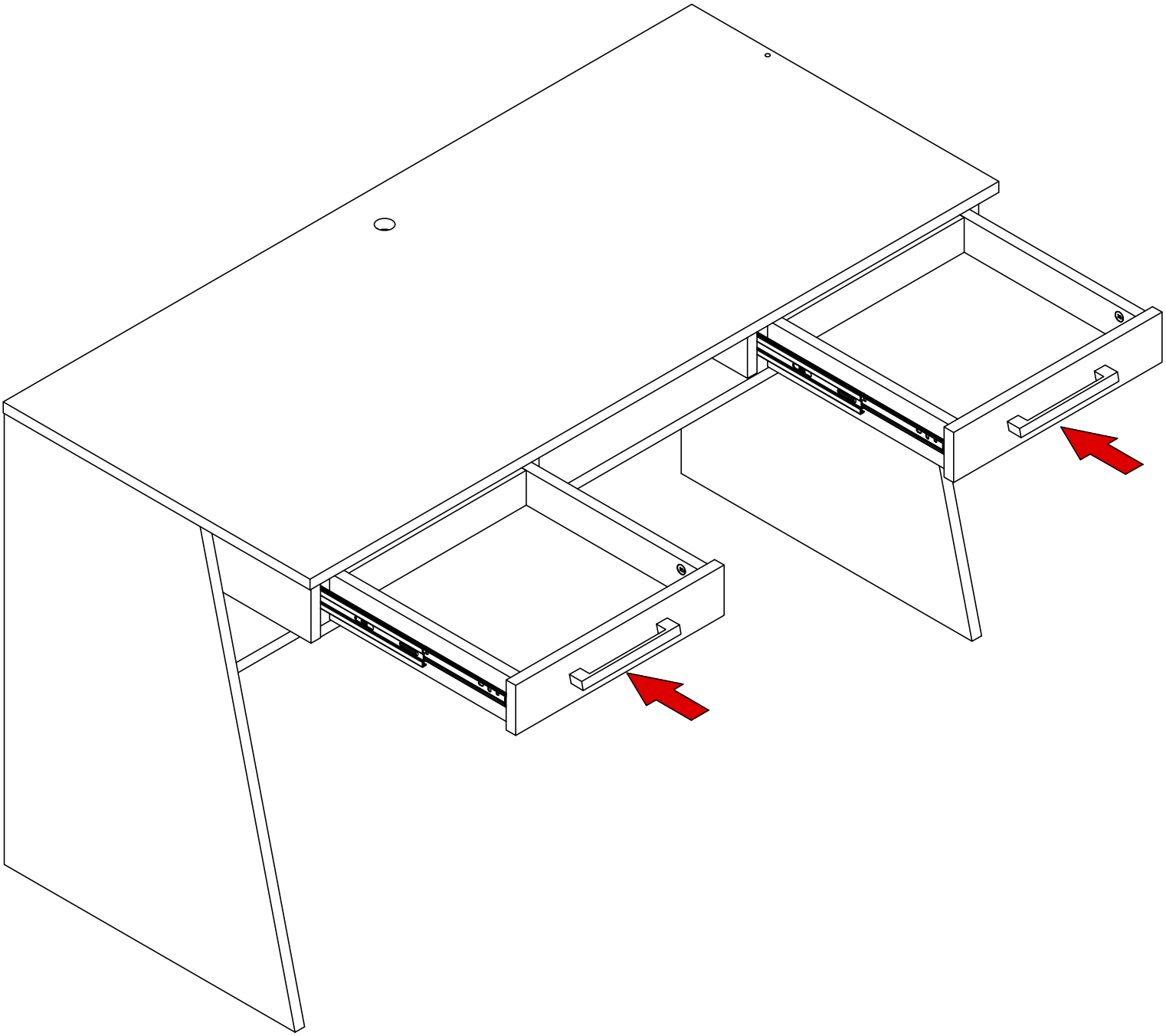

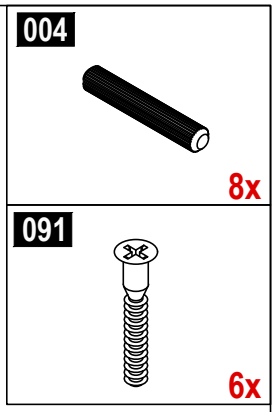
004
8x
091
6x

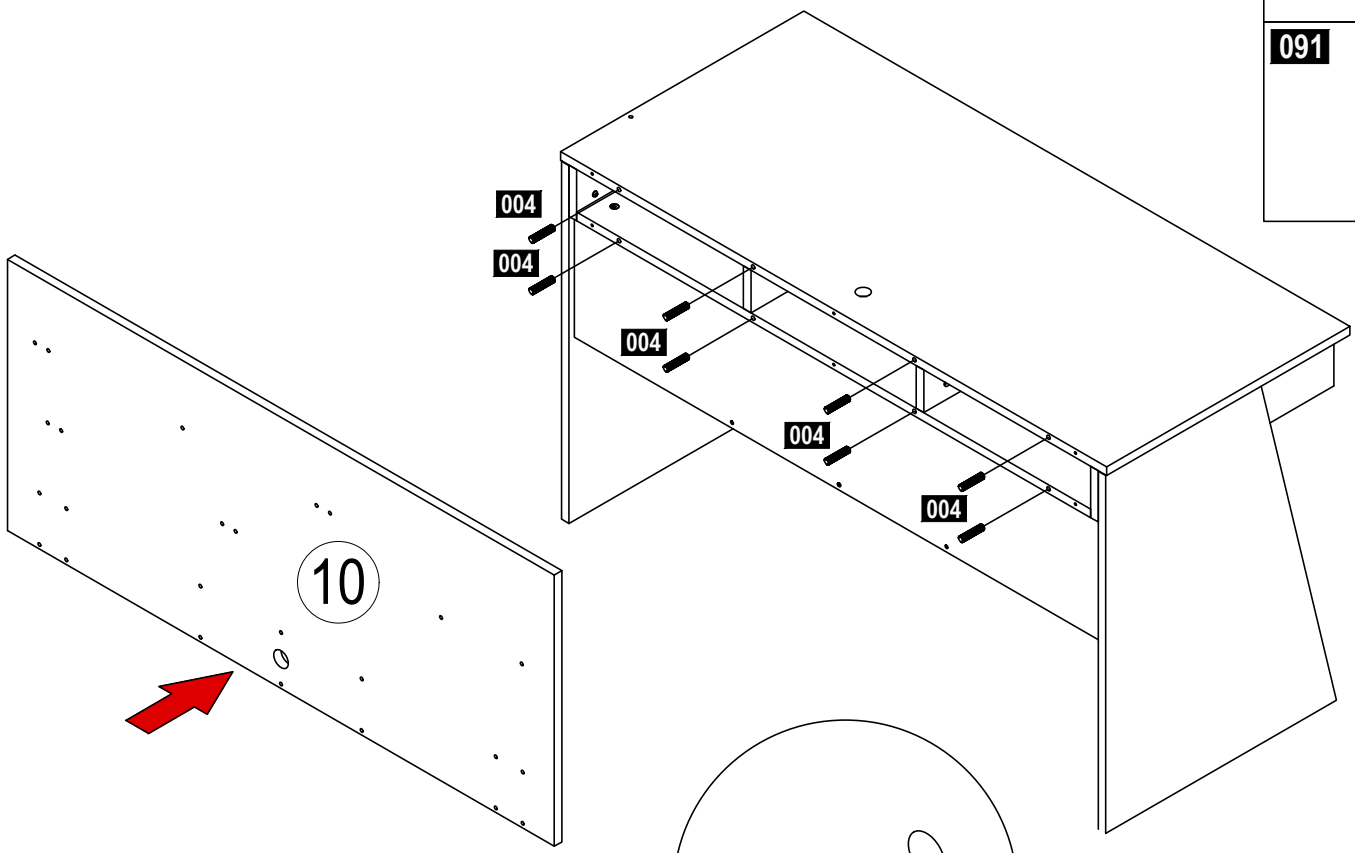
004
004
004
004
004
10

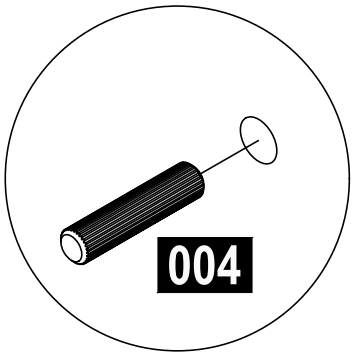
004

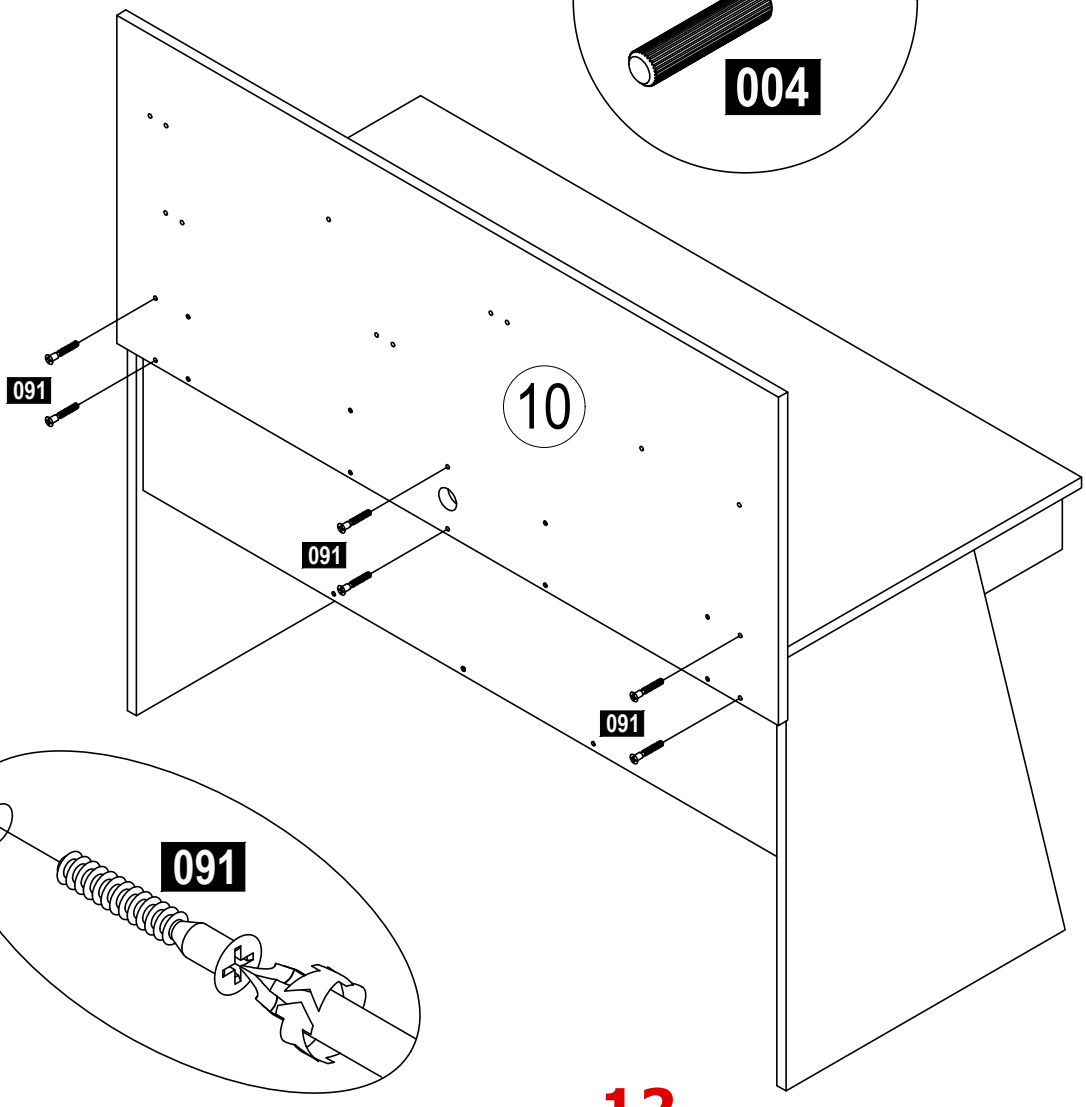
091
091
091
10

091

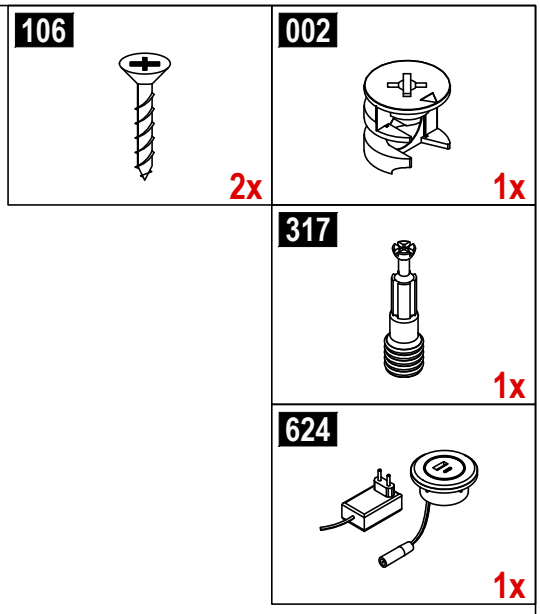
106
2x
002
1x
317
1x
624
1x

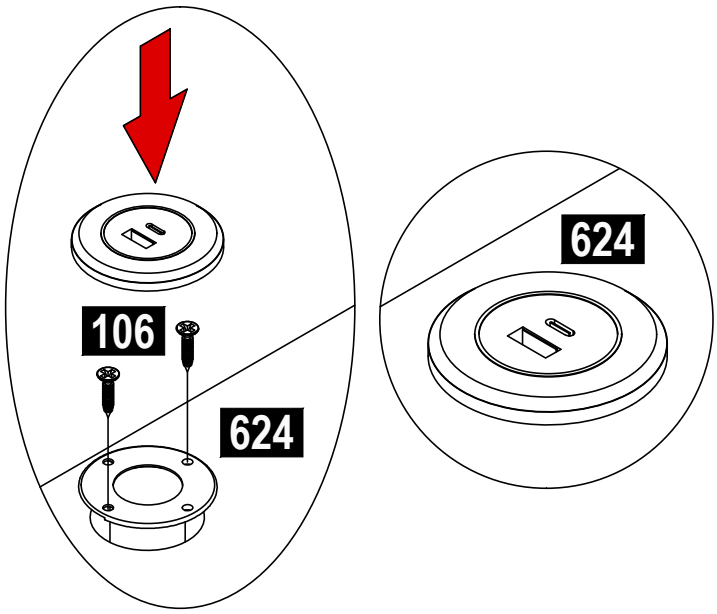
106
624

624

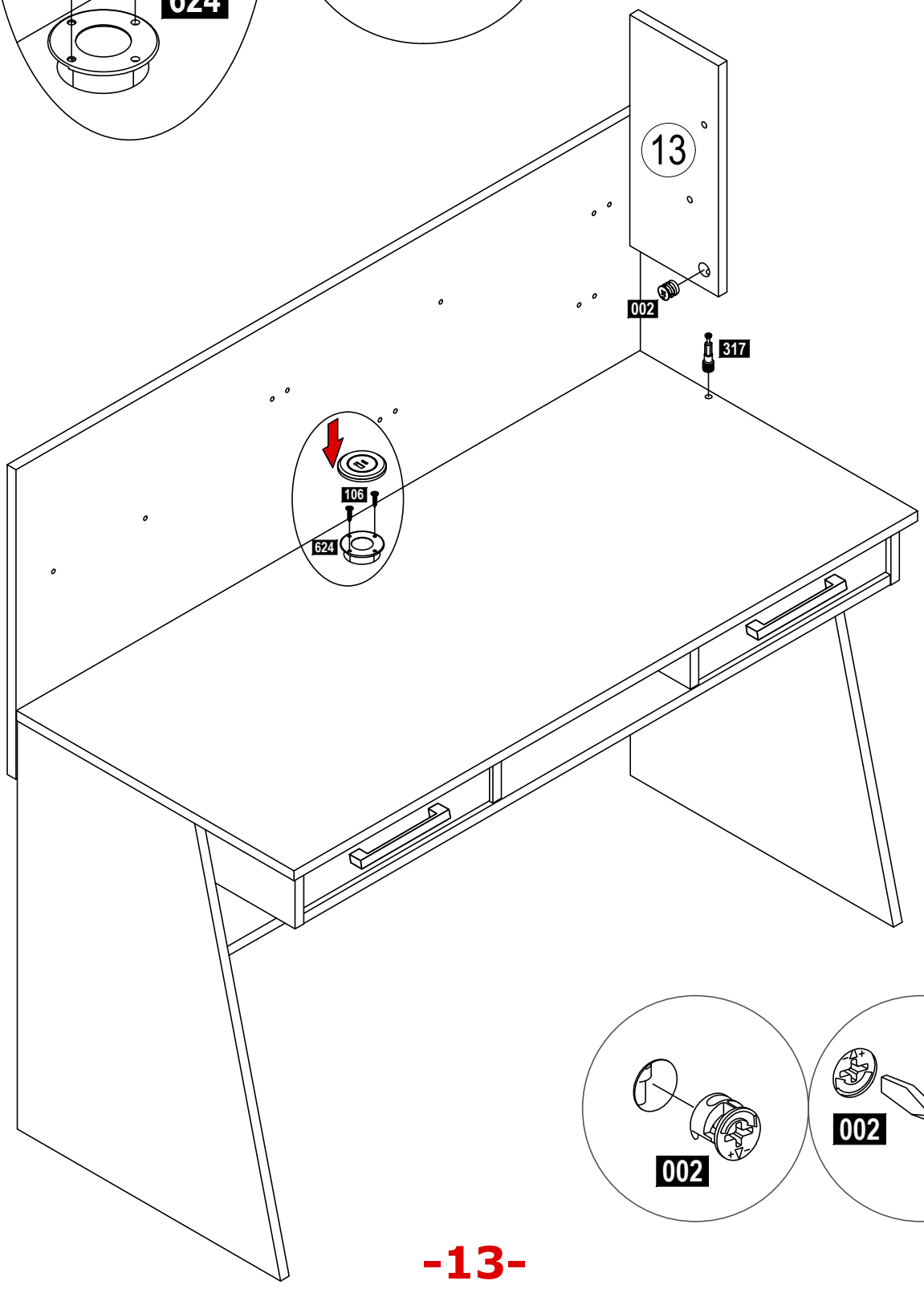
13
002
317
106
624

002
002

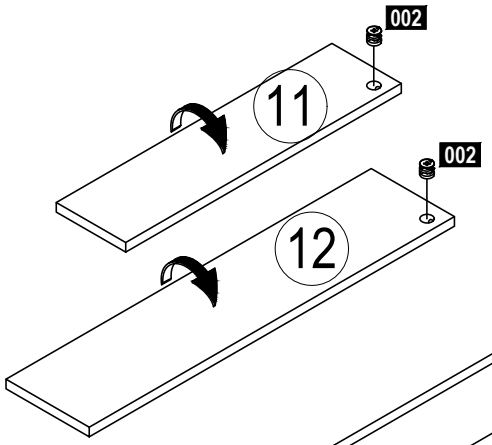
002
11
002
12

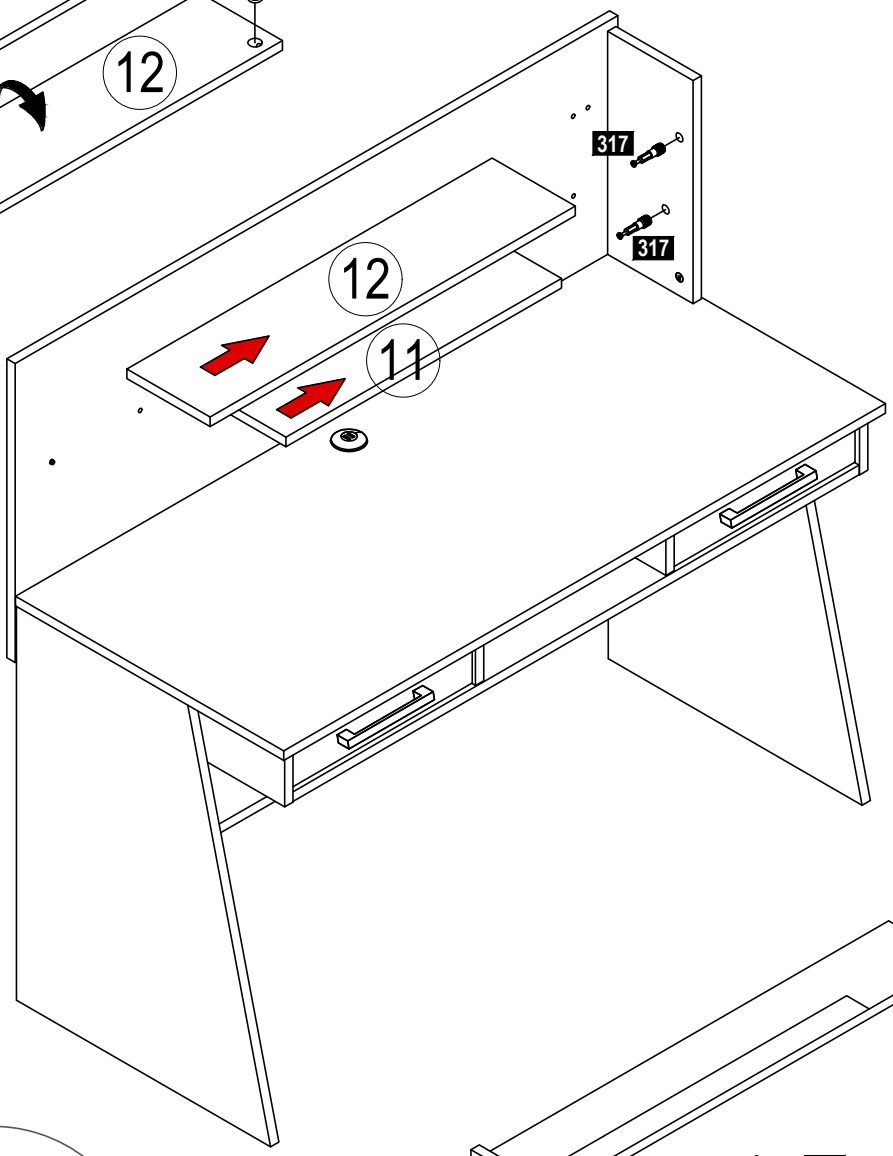
317
317
12
11

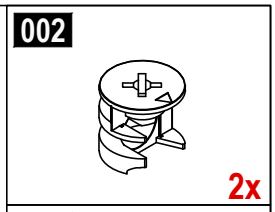
002
2x

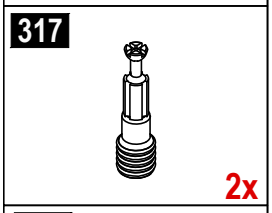
317
2x

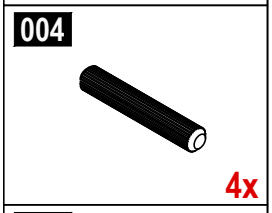
004
4x

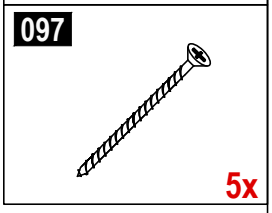
097
5x

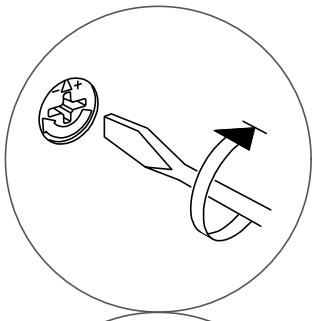

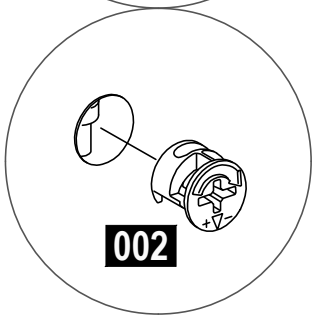
002

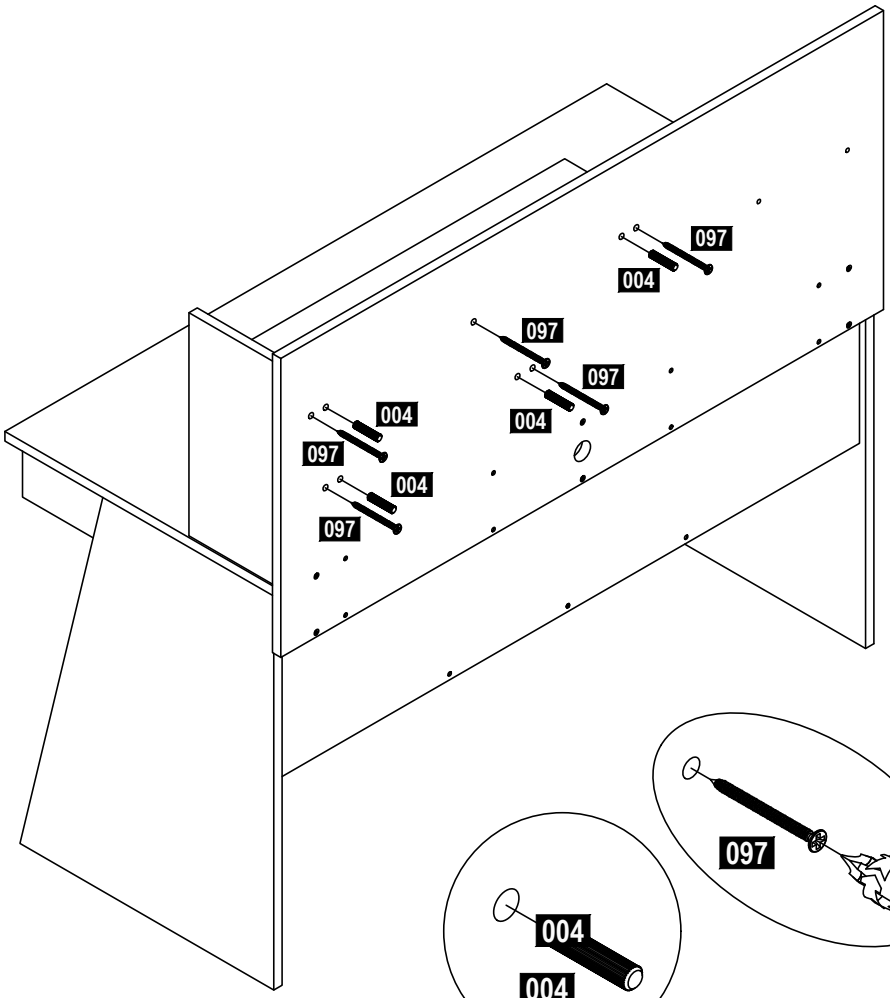
097
004
097
097
004
004
097
004
097

097

004
004

МЕБЕЛИ Carmen

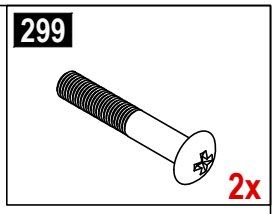

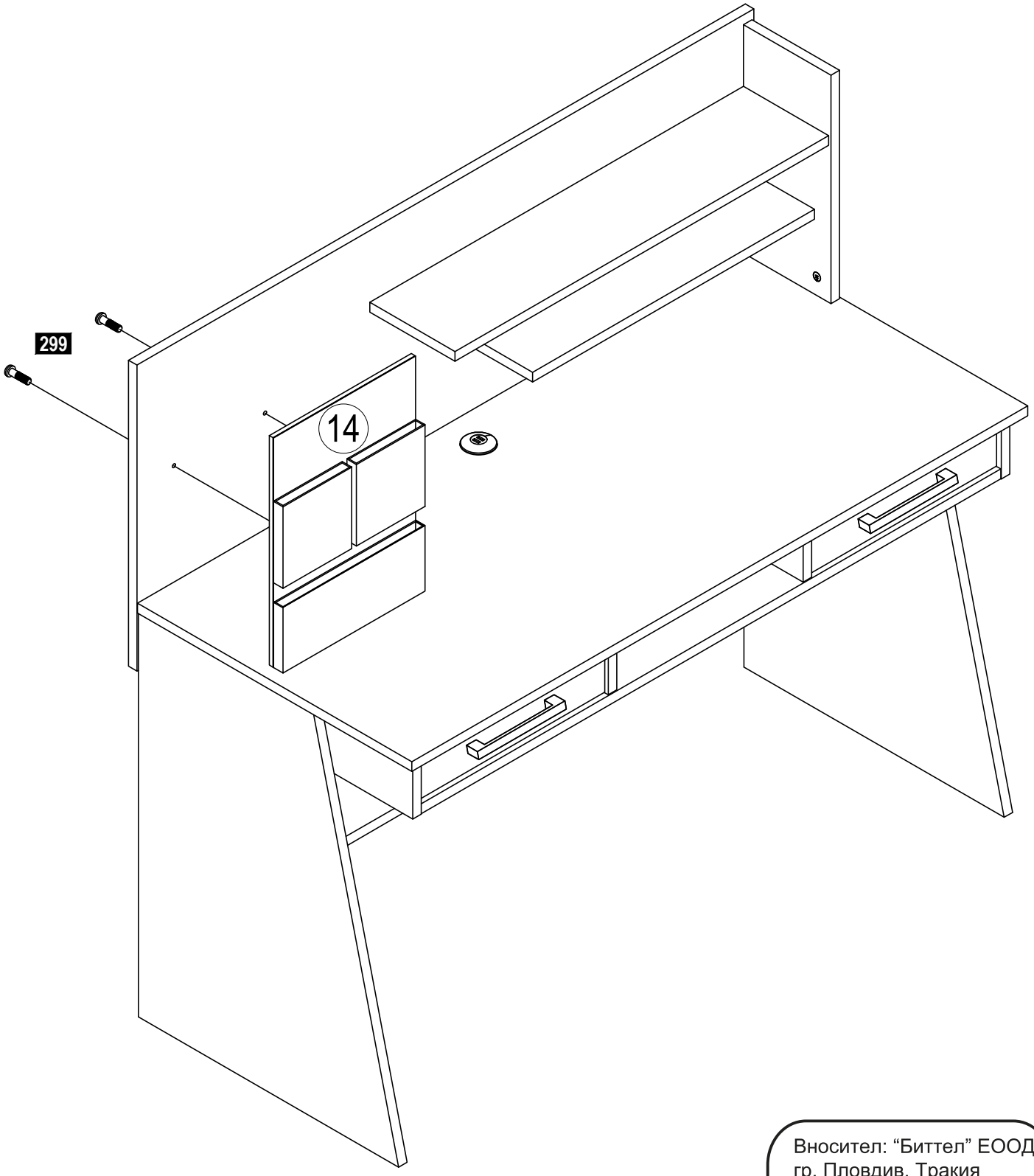

Вносител: “Биттел” ЕООД
гр. Пловдив, Тракия
ул. “Нестор Абаджиев” 13
ЕИК: 115163890
Тел: +359 32 27 00 27
www.bittel.bg